付属品

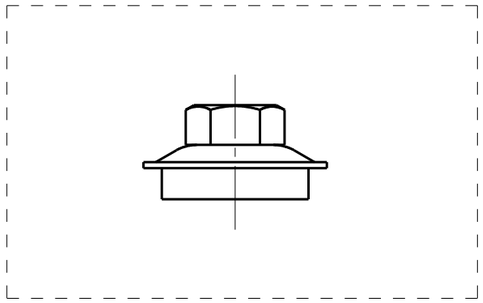

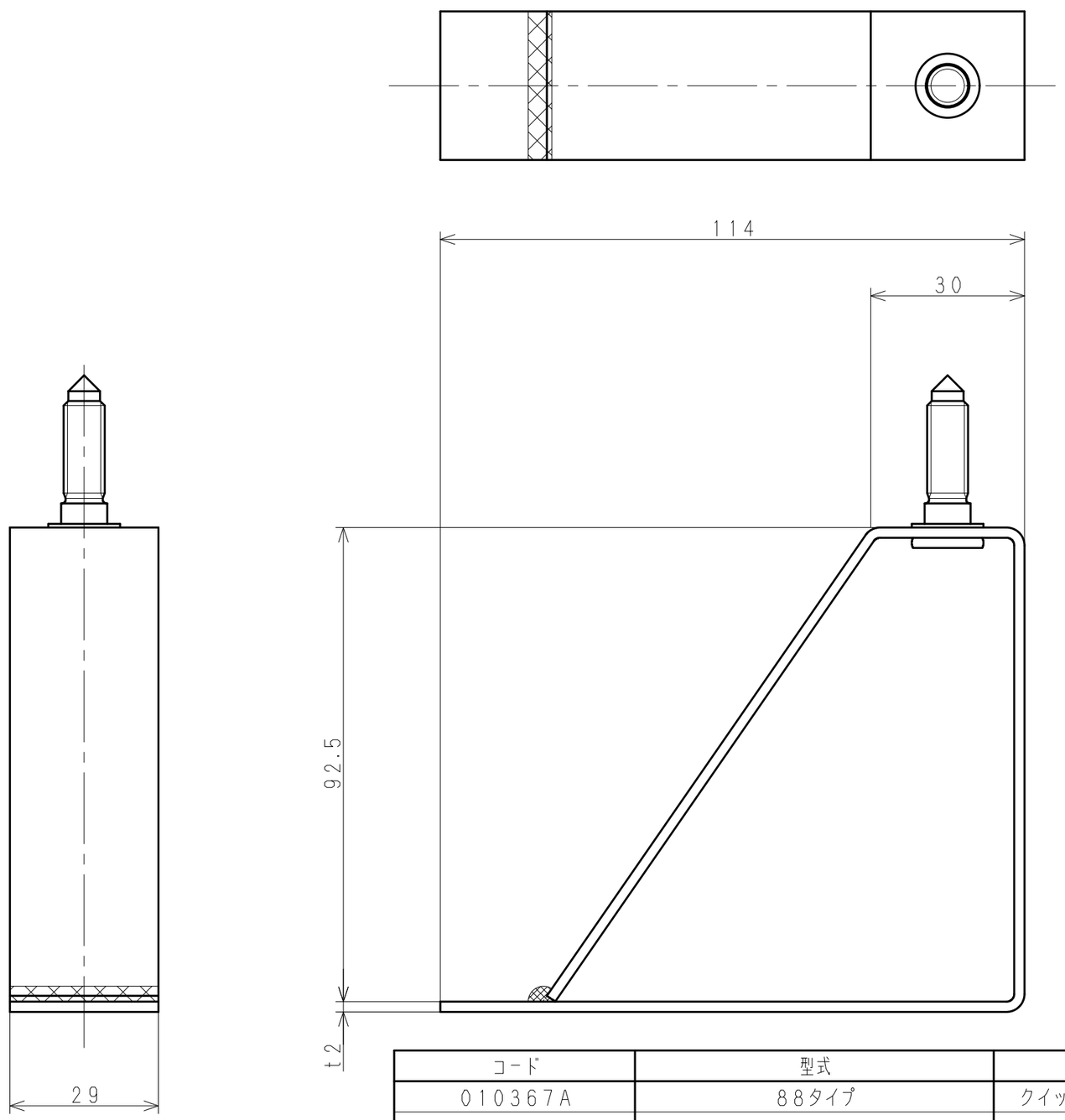

コード	型式	品目名
010367A	88タイプ	クイック妻フレーム　オールステンハイセット付

日付（改版日）	尺度	区　分	図　番
2012.09.07	1:1	999A	9D-238 2

サイズ：A3　　株式会社　サカタ製作所