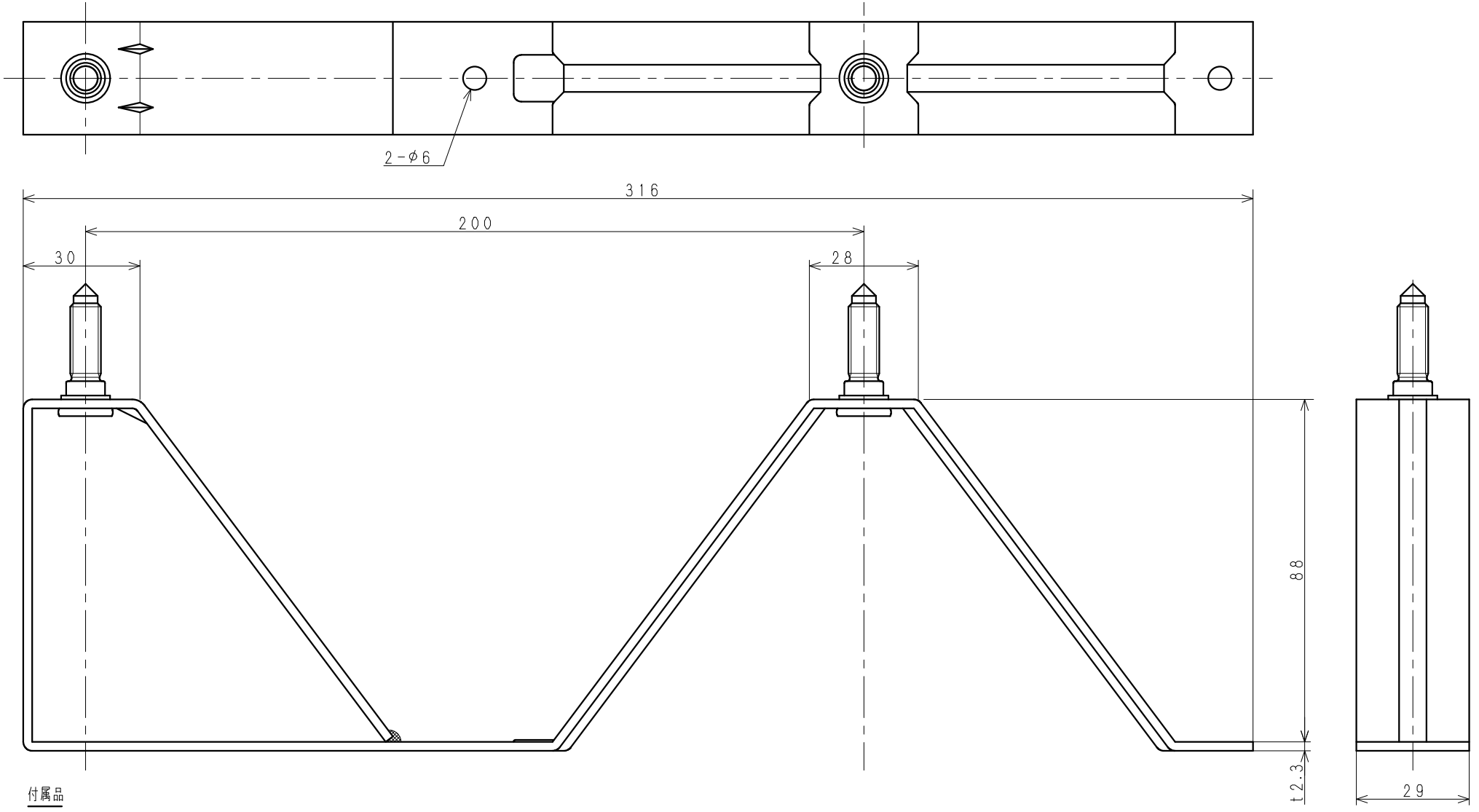

付属品

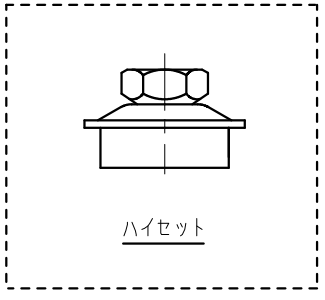

コード	型式	品目名
402500A	88タイプ	エンド用妻フレーム　5/16RSハイセット付

日付（改版日）	尺度	区　分	図　番
2017.02.28	1:1	999A	11N035

サイズ：A3　　株式会社　サカタ製作所