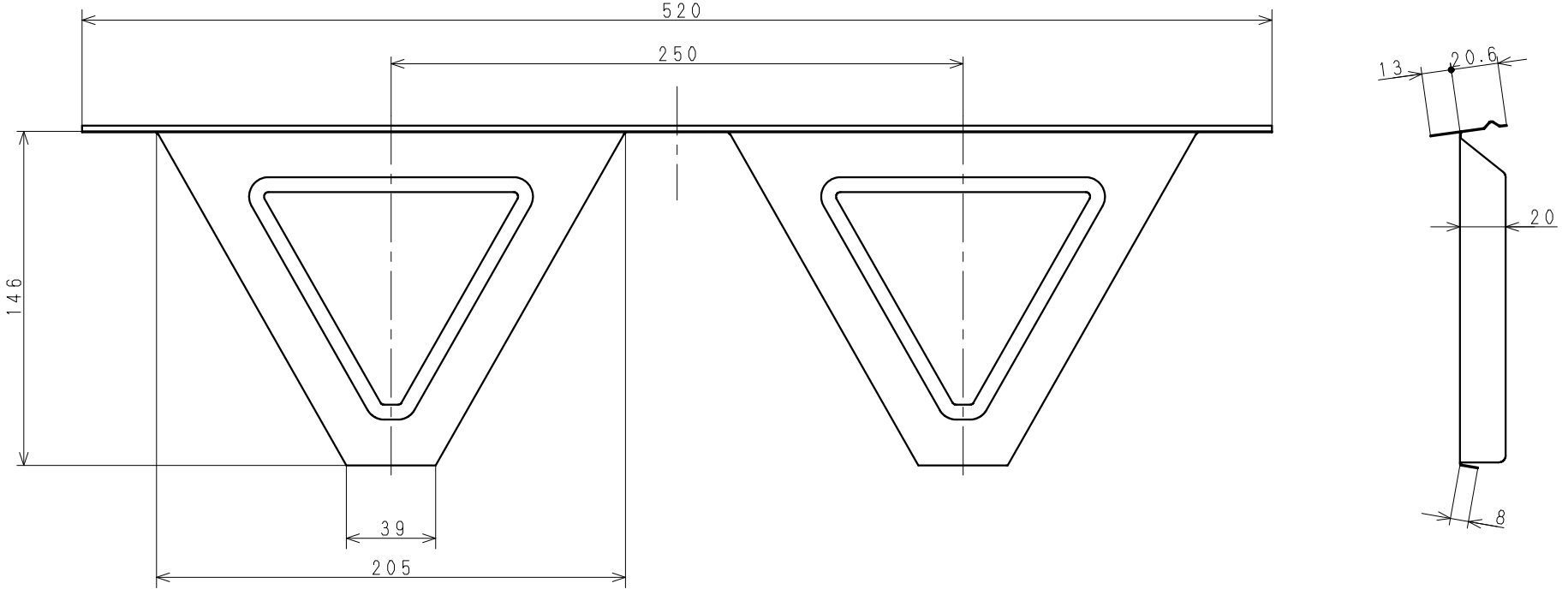

コード	型式	品目名
027※※※B	150タイプ　H146	エプロン面戸

日付（改版日）	尺度	区　分	図　番
2018.08.30	1:2	999A	15A020 0

サイズ：A3　　株式会社　サカタ製作所