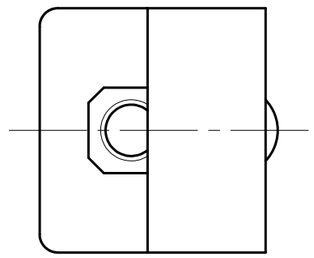

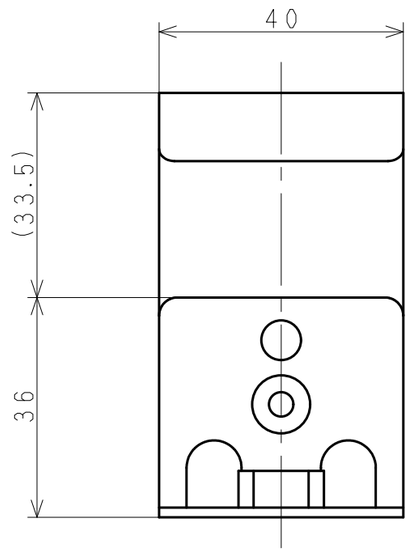

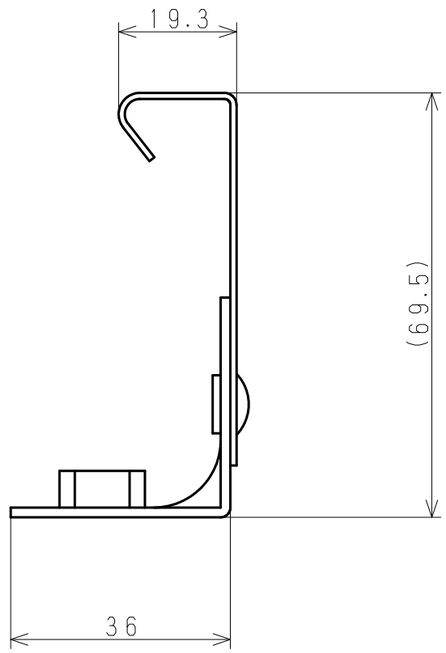

コード	型式	品目名
180017B	角ハゼ500・角ハゼ600	インサートL型ナット付　B吊子タイプ

日付（改版日）	尺度	区　分	図　番
2013.04.03	1:1	999A	011C1113 2

サイズ：A3　　株式会社　サカタ製作所