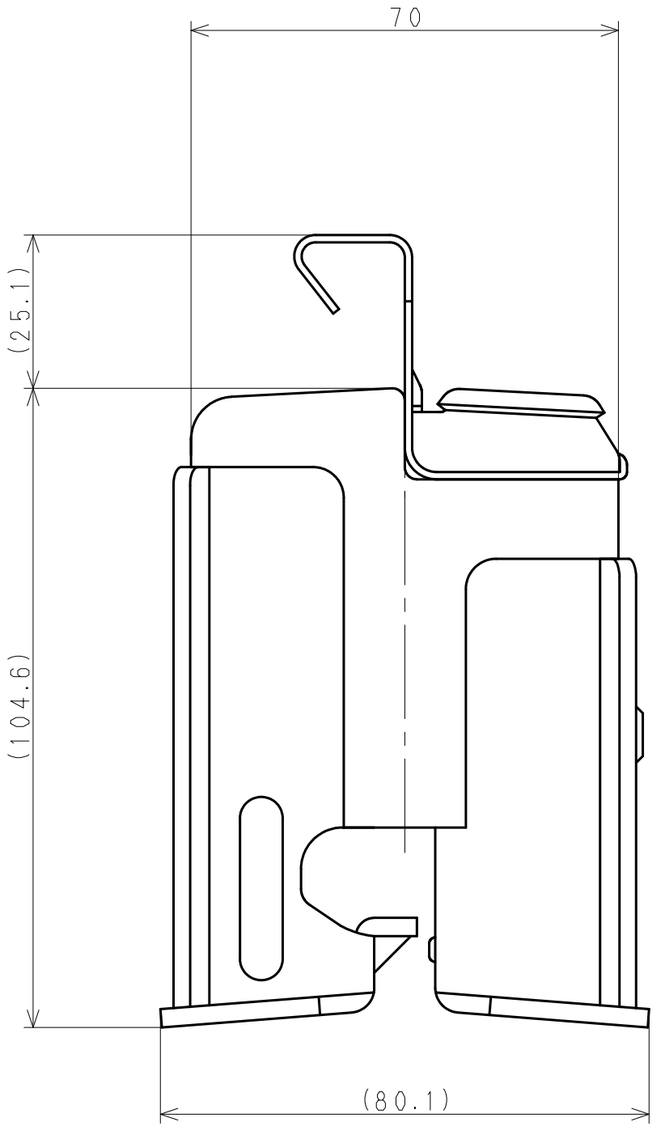

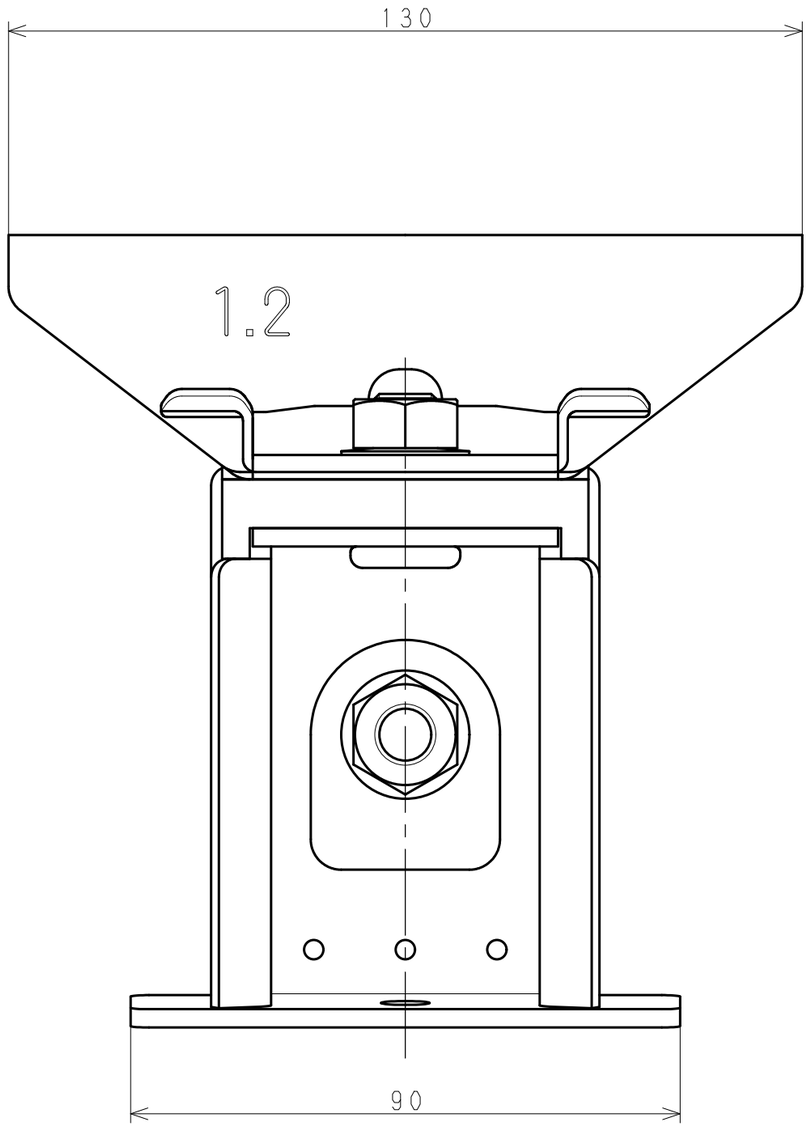

コード	型式	品目名
432456BB	角ハゼ500	ダン吉HQ　スーパーB吊子付

日付（改版日）	尺度	区　分	図　番
2019.04.24	1:1	999A	03C331 ⟨4⟩

サイズ：A3　　株式会社　サカタ製作所