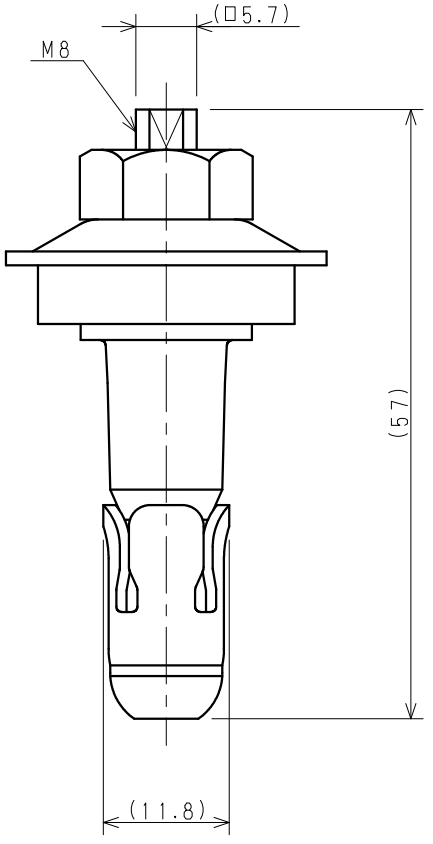

コード	型式	品目名
430100S	スリーエス	ルーフ　ボルトR－8　ステン

日付（改版日）	尺度	区　分	図　番
2012．10．17	2：1	999A	03H0317 2

サイズ：A3　　株式会社　サカタ製作所