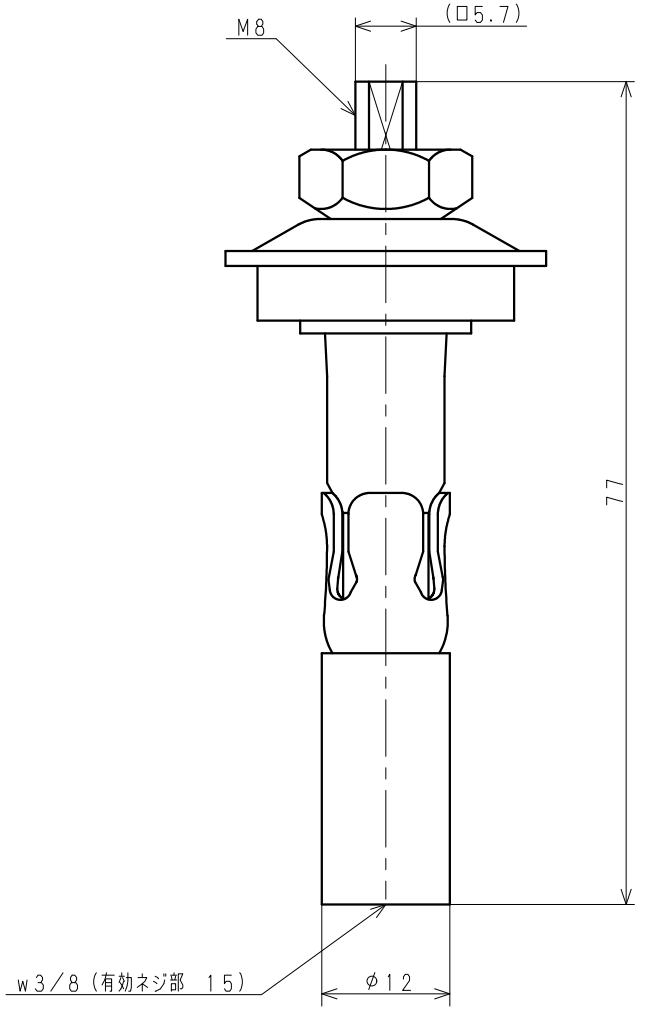

コード	型式	品目名
430090A	スリーエス	ルーフ　ボルトR－8B　ラスパート

日付（改版日）	尺度	区　分	図　番
2012.10.17	2：1	999A	018A073 2

サイズ：A3　　株式会社　サカタ製作所