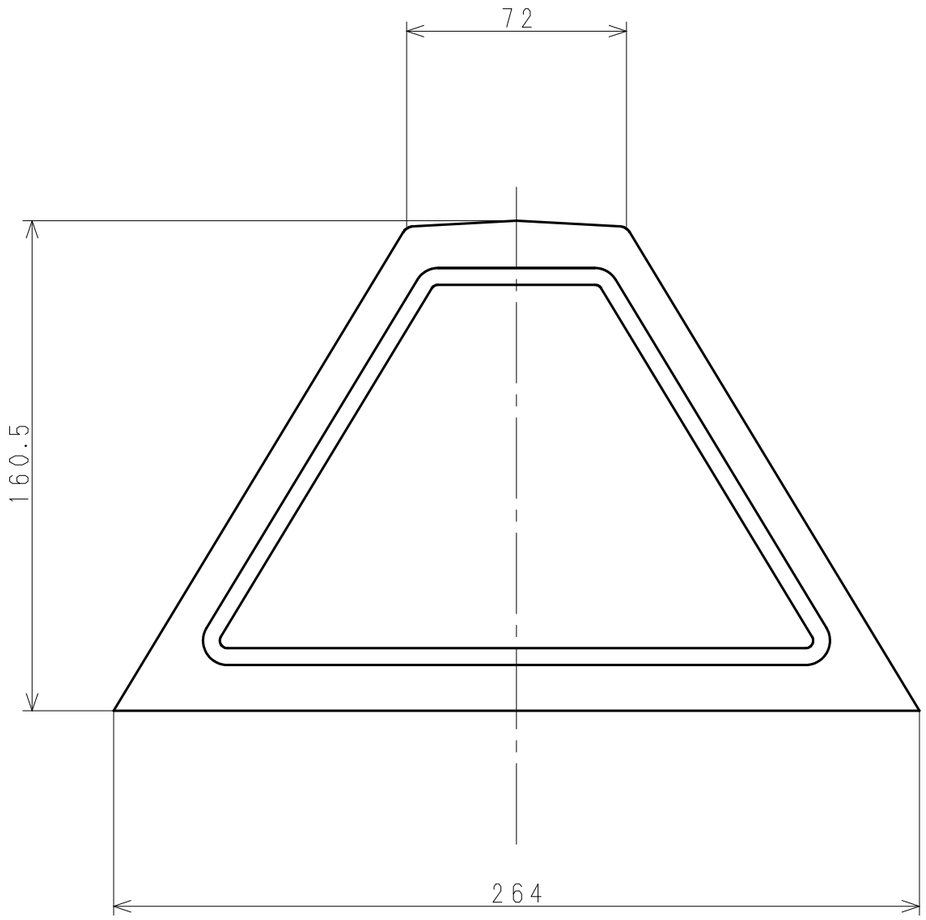

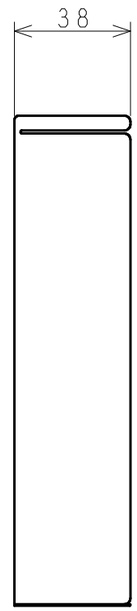

コード	型式	品目名
741※※※	角ハゼV－2（H160）	軒先面戸

日付（改版日）	尺度	区　分	図　番
2010.03.11	1：2	999A	08H220 〈0〉

サイズ：A3　　株式会社　サカタ製作所