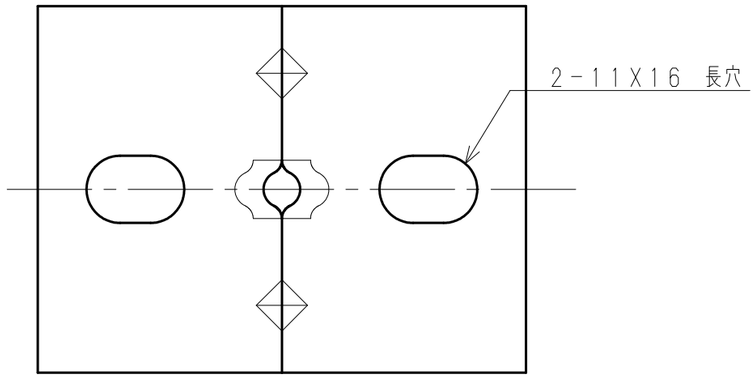

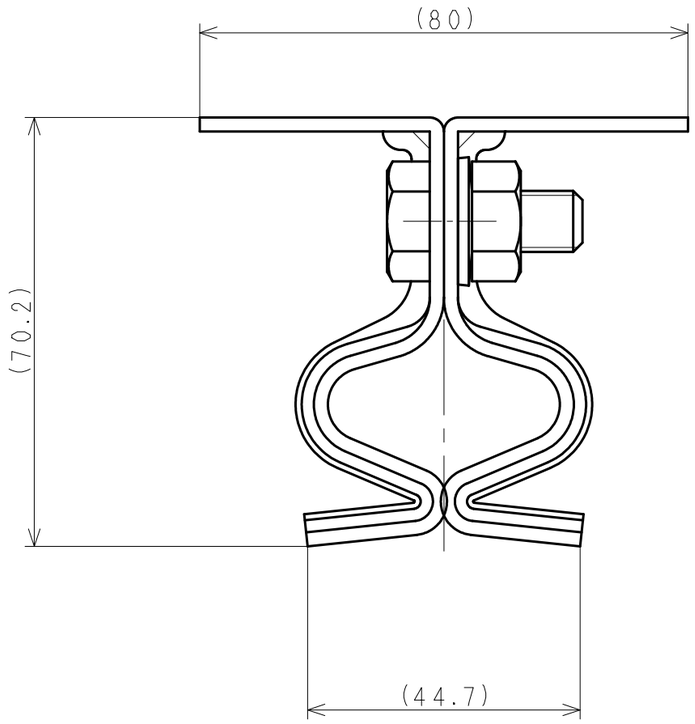

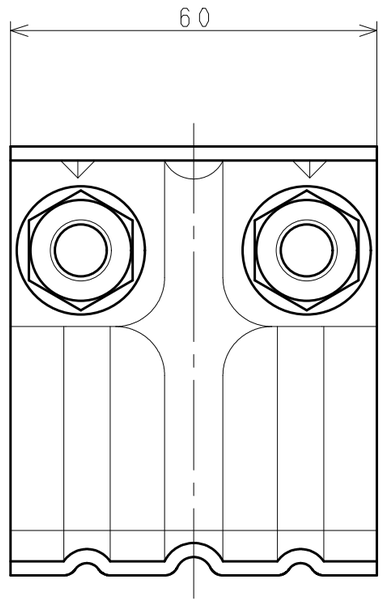

コード	型式	品目名
430020B		つかみ金物　丸ハゼ用　亜鉛板　40入
430022B		つかみ金物　丸ハゼ用　ドブメッキ40入
430021B		つかみ金物　丸ハゼ用　オールステン　40入

日付（改版日）	尺度	区　分	図　番
2013.06.27	1:1	999A	12A097 0

サイズ：A3　　株式会社　サカタ製作所