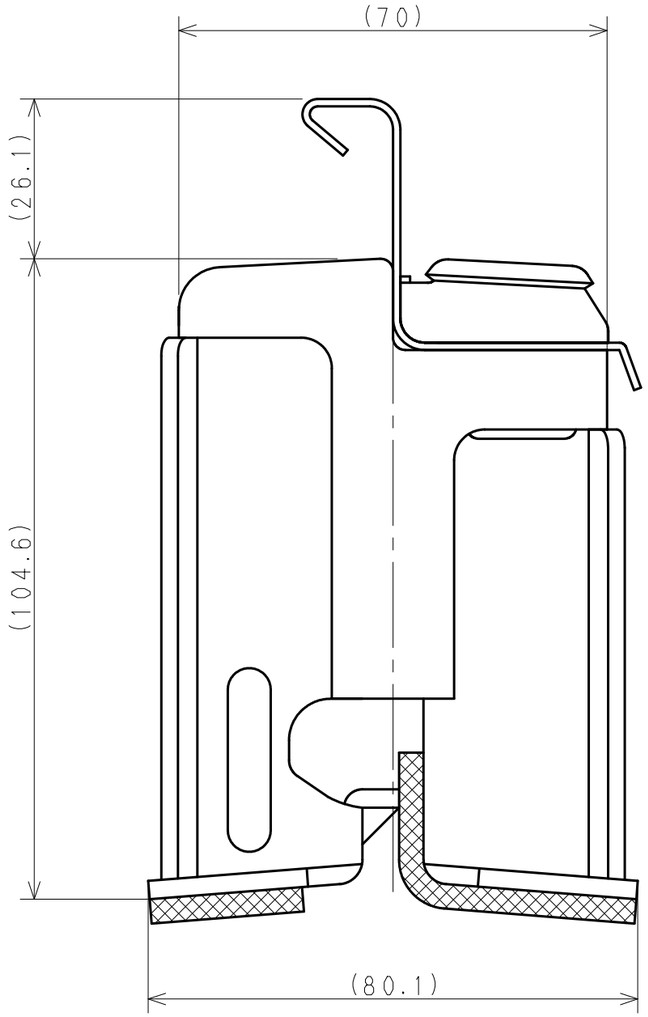

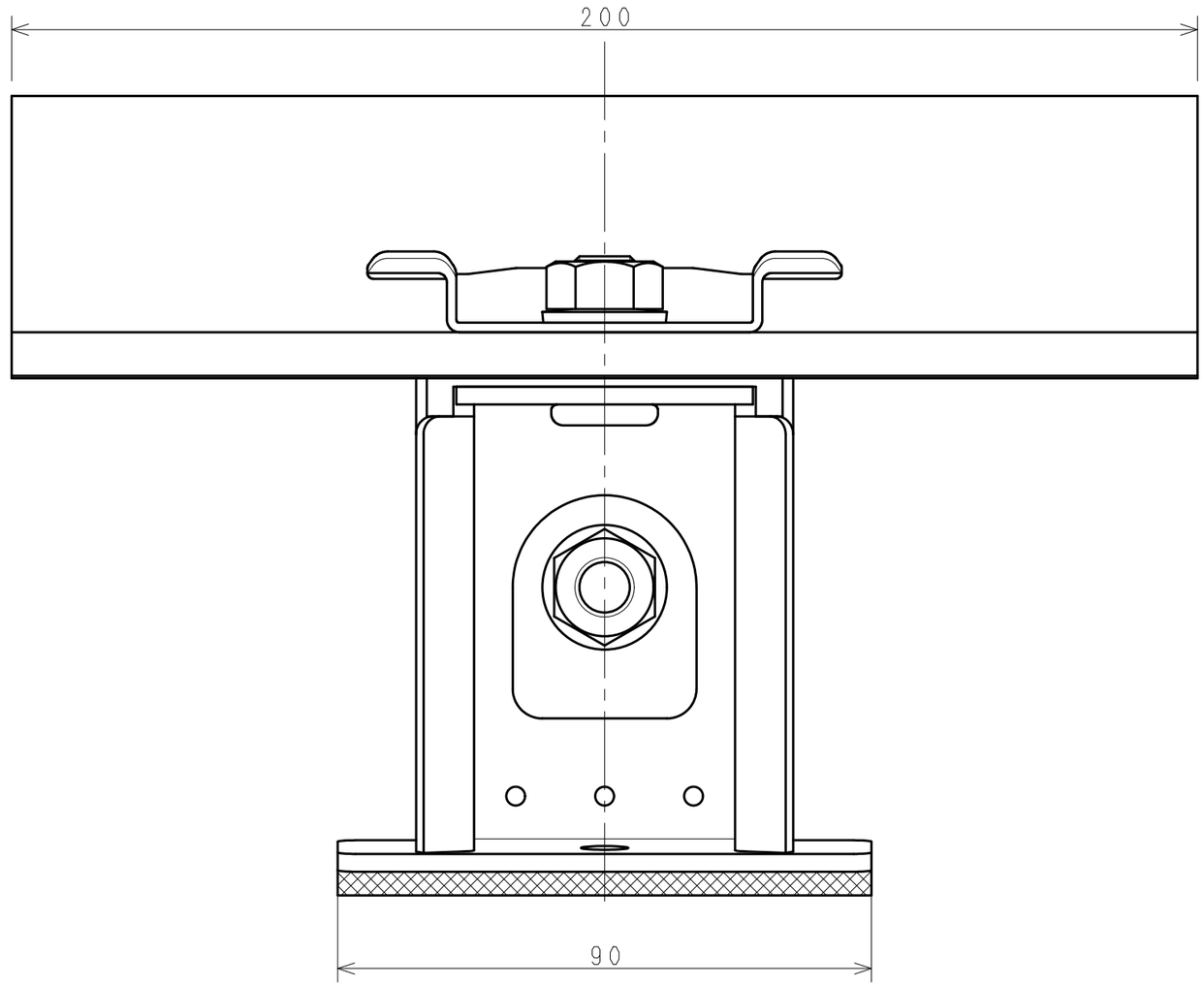

コード	型式	品目名
432491AN	角ハゼV　固定部ダン吉HQ	音鳴り低減　A吊子L200（H43）セット付

日付（改版日）	尺度	区　分	図　番
2019.11.05	1:1	999A	19U504 0

サイズ：A3　　株式会社　サカタ製作所