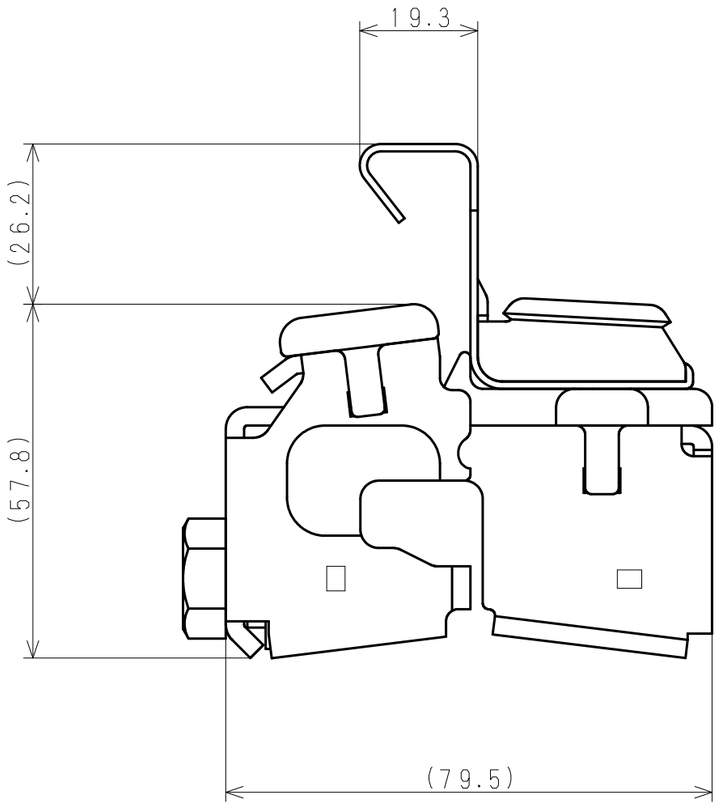

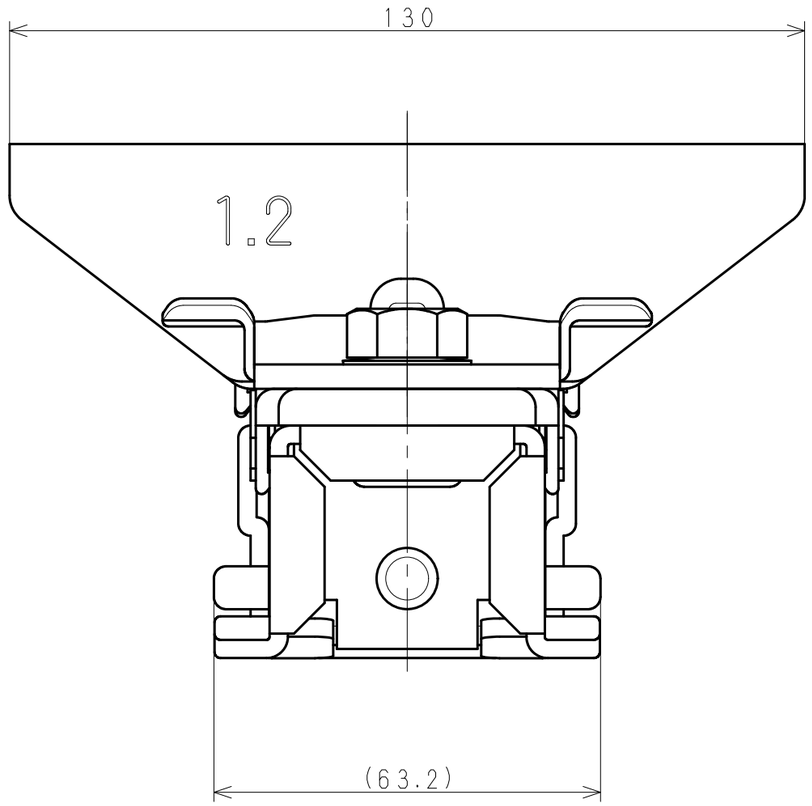

コード	型式	品目名
431303BB	ふき葺ハゼクイック　角ハゼ	断熱仕様H58角500　スーパーB吊子付

日付（改版日）	尺度	区　分	図　番
2019.06.10	1:1	999A	19V045 0

サイズ：A3　　株式会社　サカタ製作所