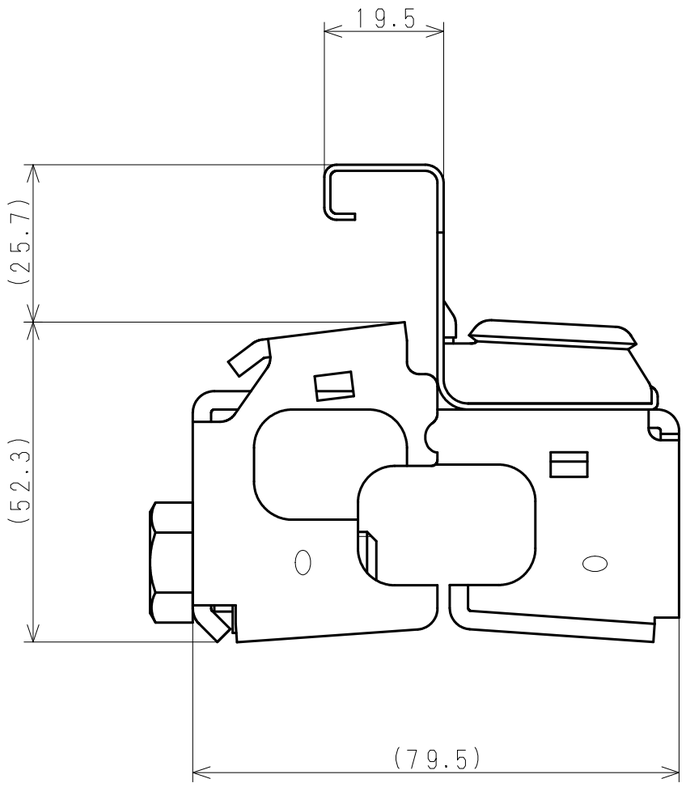

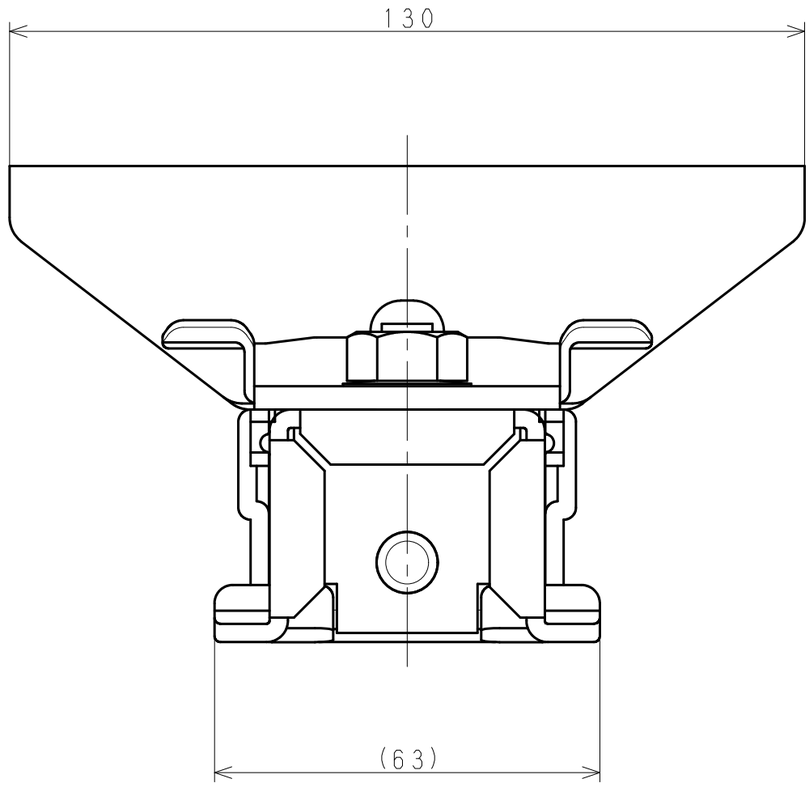

コード	型式	品目名
431302AB	ふき葺ハゼクイック　丸ハゼ	H53　角500　スーパーC吊子t1.0付

日付（改版日）	尺度	区　分	図　番
2019.06.10	1:1	999A	19V055 0

サイズ：A3　　株式会社　サカタ製作所