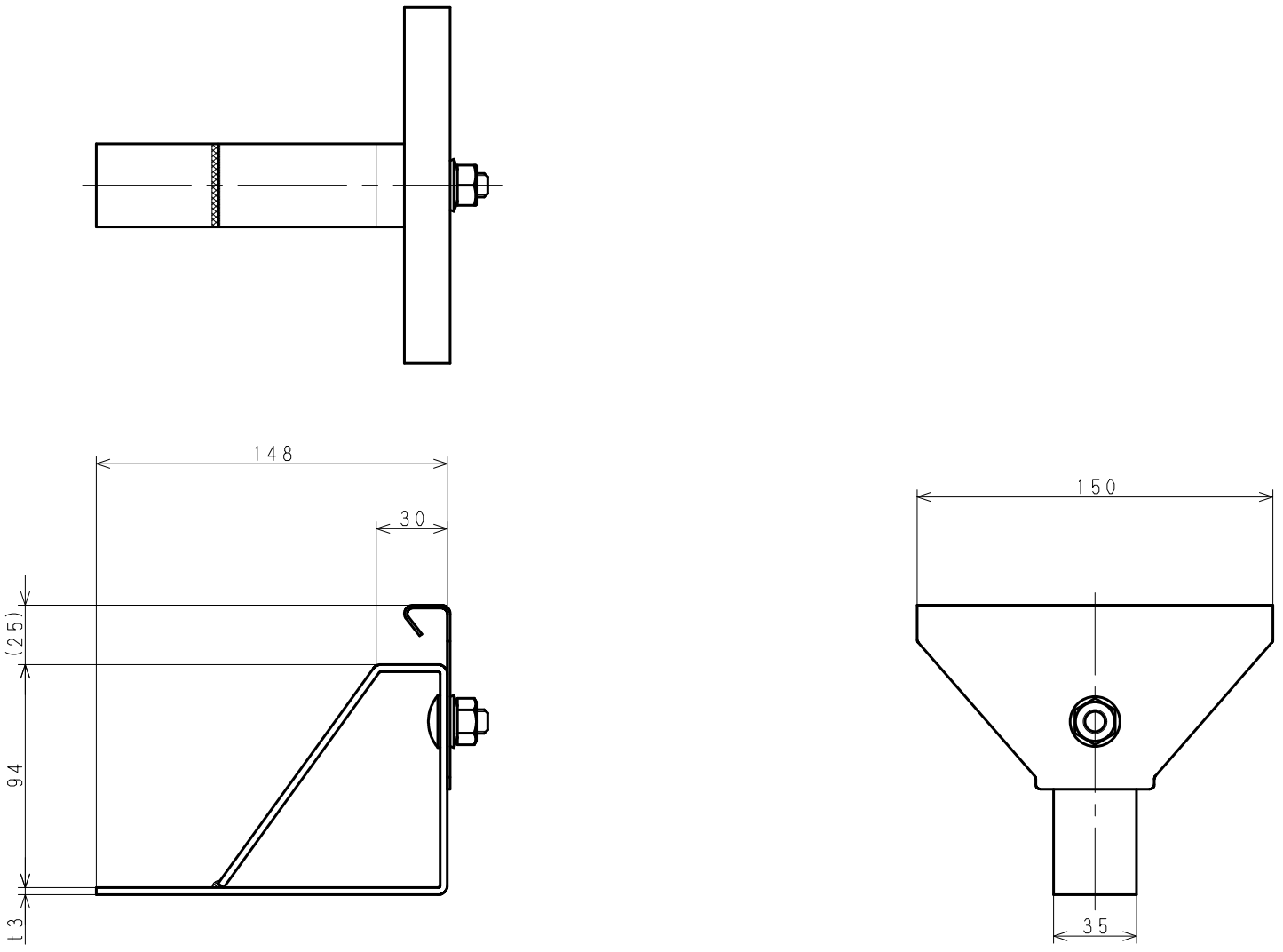

コード	型式	品目名
220021ZK	角ハゼ600	妻フレーム　B吊子セット付

日付（改版日）	尺度	区　分	図　番
2020.04.27	1:2	999A	20A072 0

サイズ：A3　　株式会社　サカタ製作所