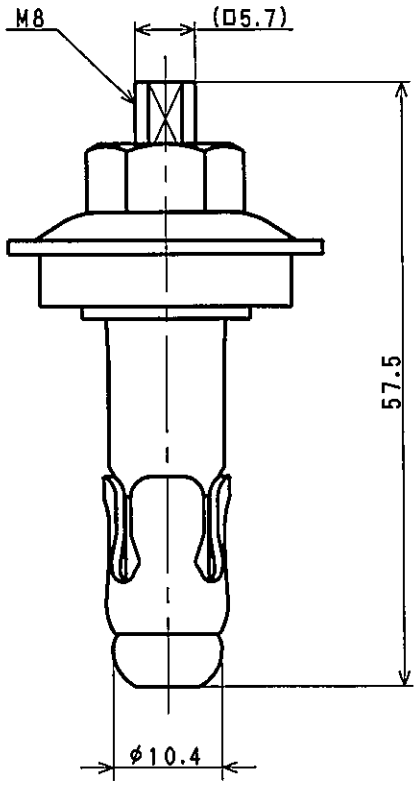

コード	型式	品目名
430100BCR	スリーエス	ルーフ ボルトR-8 クロメート CRパッキン
430100ECR	スリーエス	ルーフ ボルトR-8 亜鉛 CRパッキン

日付(改版日)	尺度	区分	図番
2020.06.16	2:1	999A	200027 ^0

サイズ：A3　株式会社 サカタ製作所