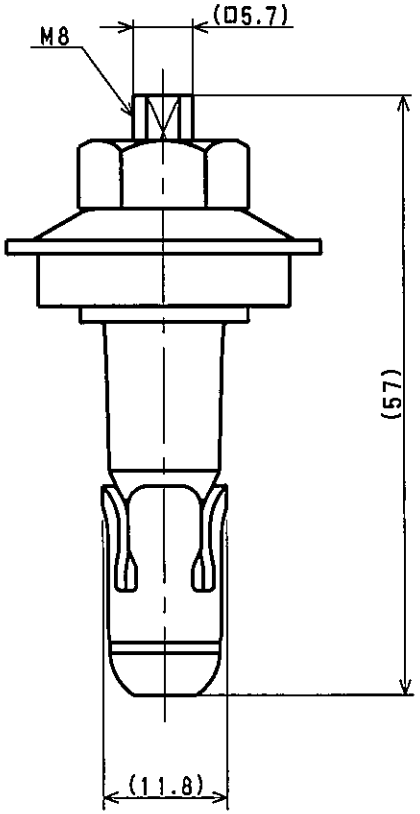

コード	型式	品目名
430100SCR	スリーエス	ルーフ ボルトR-8 ステン CRゴムパッキン仕様

日付(改版日)	尺度	区分	図番
2020.06.16	2:1	999A	20Q029_0

サイズ：A3　株式会社 サカタ製作所