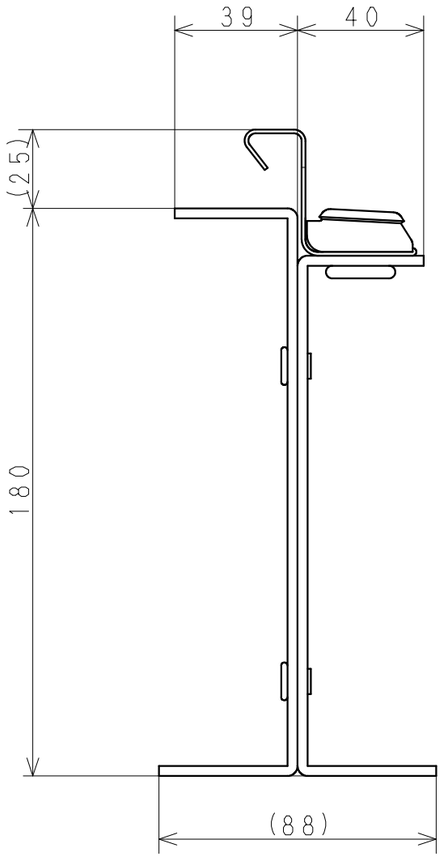

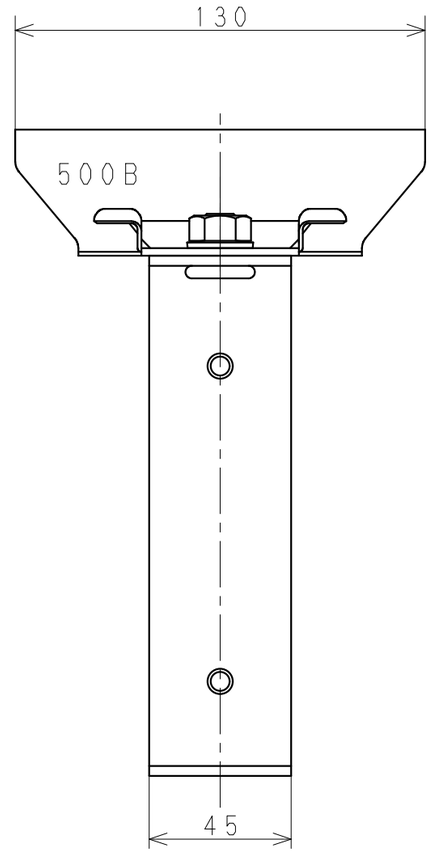

コード	型式	品目名
180090S-01HBS	角ハゼ500TP	単独フレーム　B吊子J130付

日付（改版日）	尺度	区　分	図　番
2020.07.31	1:2	999A	20U5016 Q

サイズ：A3　　株式会社　サカタ製作所