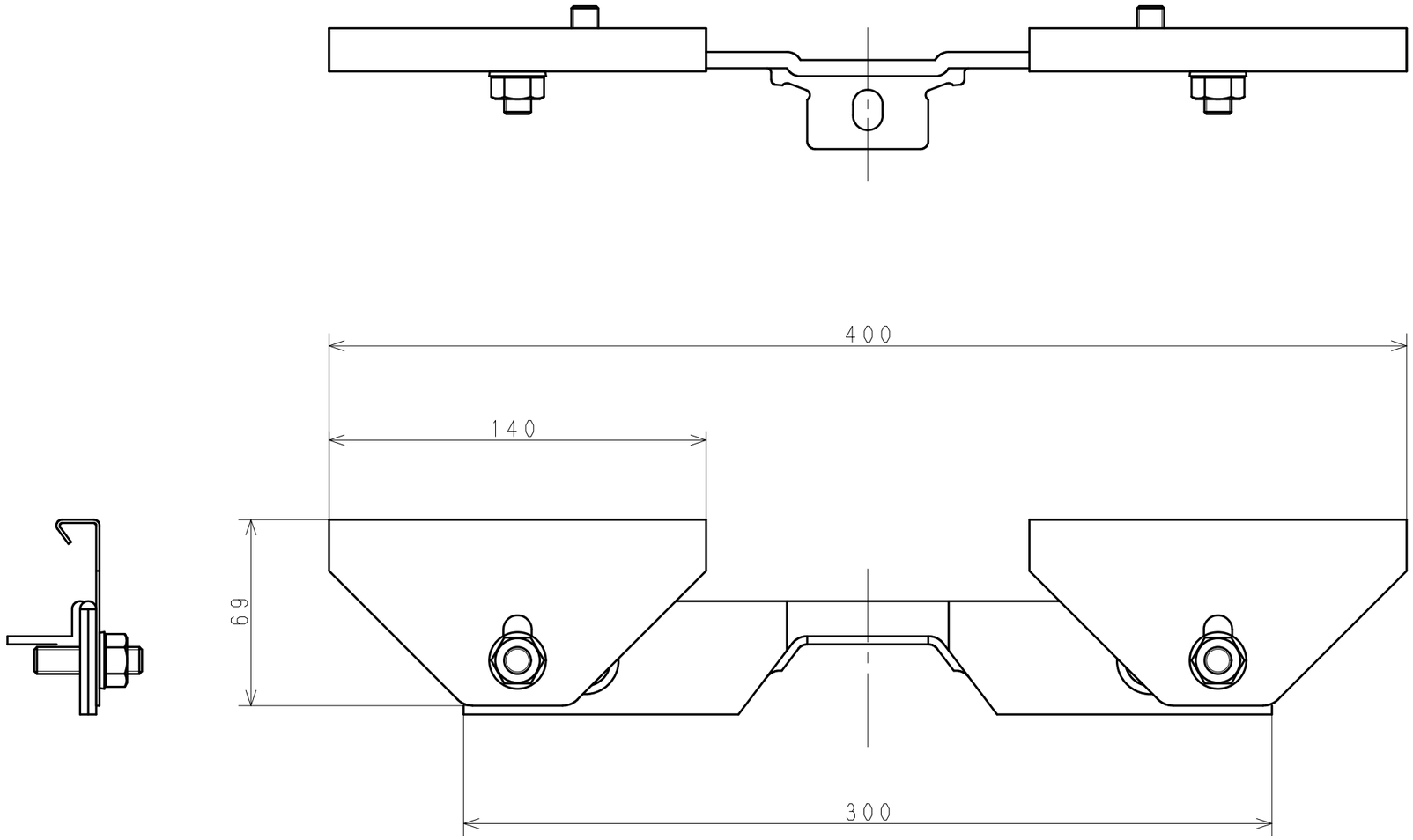

コード	型式	品目名
190165		棟バーセット　角V用

日付（改版日）	尺度	区　分	図　番
2020.07.07	1：2	999A	20U508 0

サイズ：A3　　株式会社　サカタ製作所