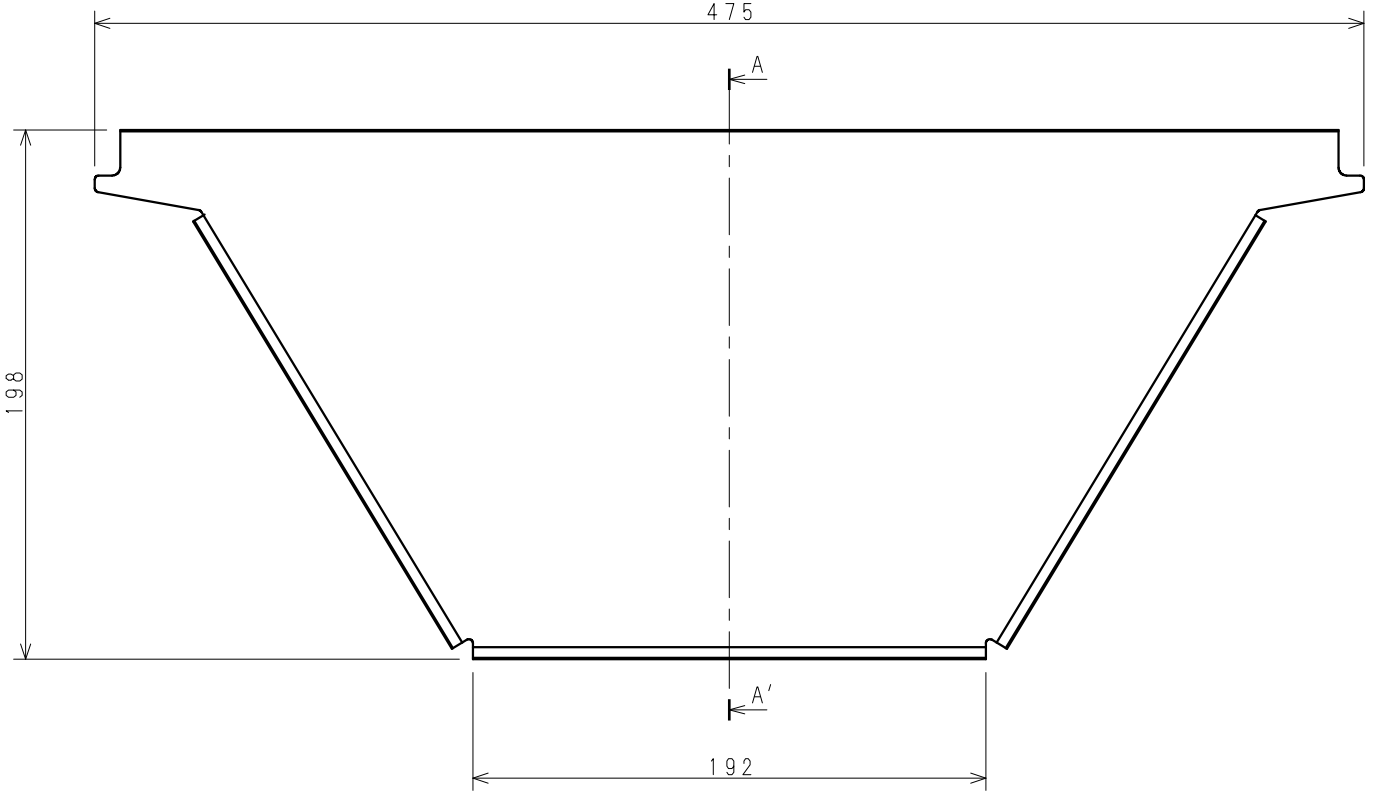

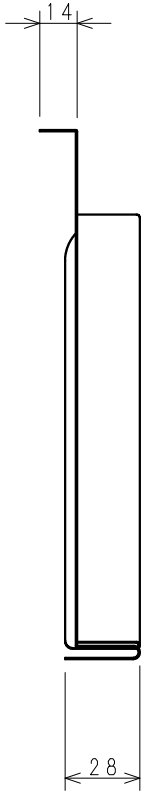

A－A'断面

コード	型式	品目名
154＊＊＊	V－500TP	水上面戸
154＊＊＊U	V－500TP	水上面戸逆成形

日付（改版日）	尺度	区　分	図　番
1998. 03. 16	1：2	999A	7C－2817 0

サイズ：A3　　株式会社　サカタ製作所