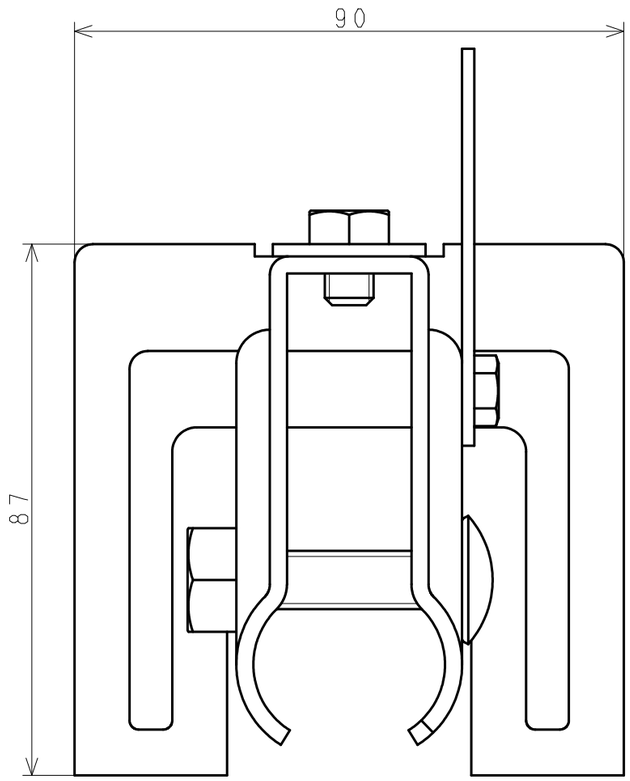

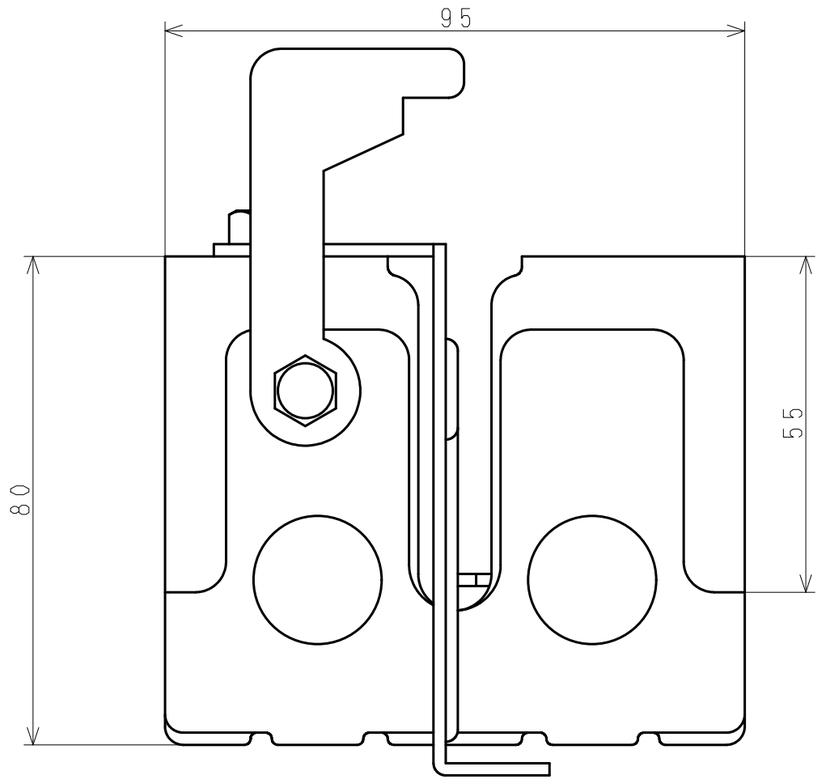

コード	型式	品目名
109041	雪止金具	ドブ・エース

日付（改版日）	尺度	区　分	図　番
2013.10.04	1:1	999A	7D-117 ^1

サイズ：A3　　株式会社　サカタ製作所