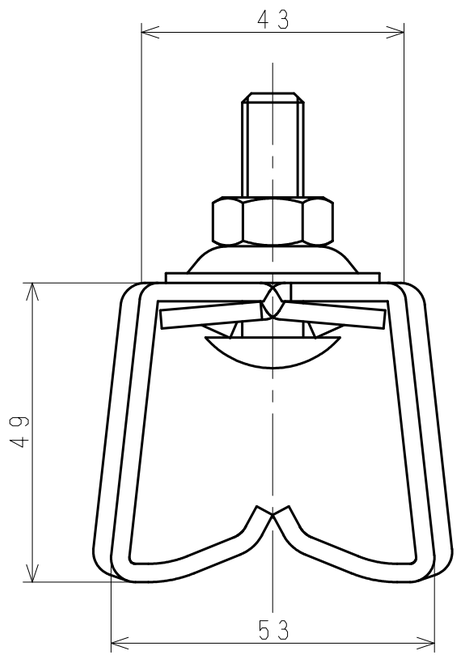

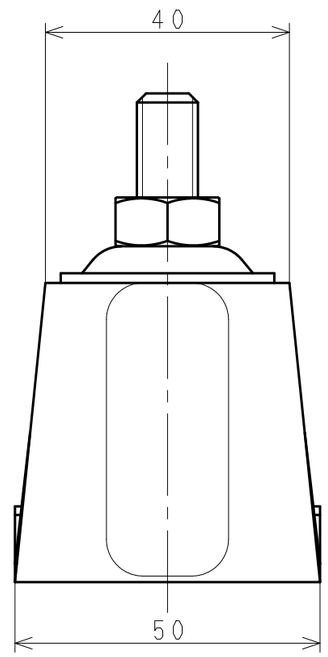

コード	型式	品目名
430029	角・丸兼用	ハゼ取付金具　高耐食性めっき鋼板
430028		ハゼ取付金具　ラスパート（角．丸兼用）
430027		ハゼ取付金具　ステン（角．丸兼用）

日付（改版日）	尺度	区　分	図　番
2013．07．31	1：1	999A	8G-040 6

サイズ：A3　　株式会社　サカタ製作所