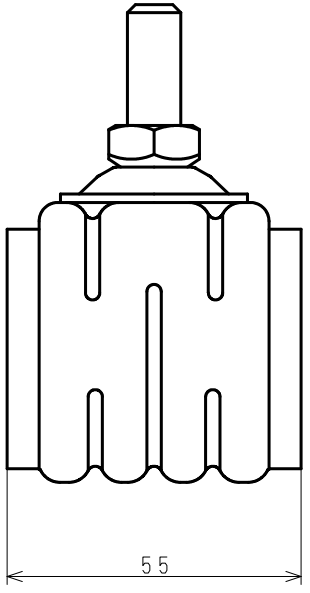

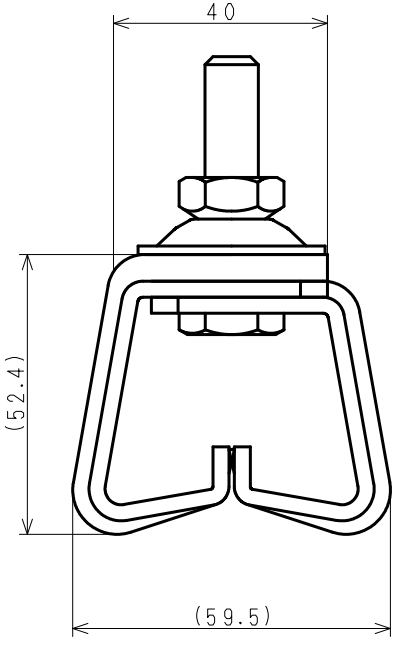

コード	型式	品目名
431803A		留太　角ハゼ用ドブ
431803SD	ハゼ式	留太　角ハゼ用　高耐食性メッキ鋼板

日付（改版日）	尺度	区　分	図　番
2013. 03. 05	1：1	999A	08H183 △3

サイズ：A3　　株式会社　サカタ製作所