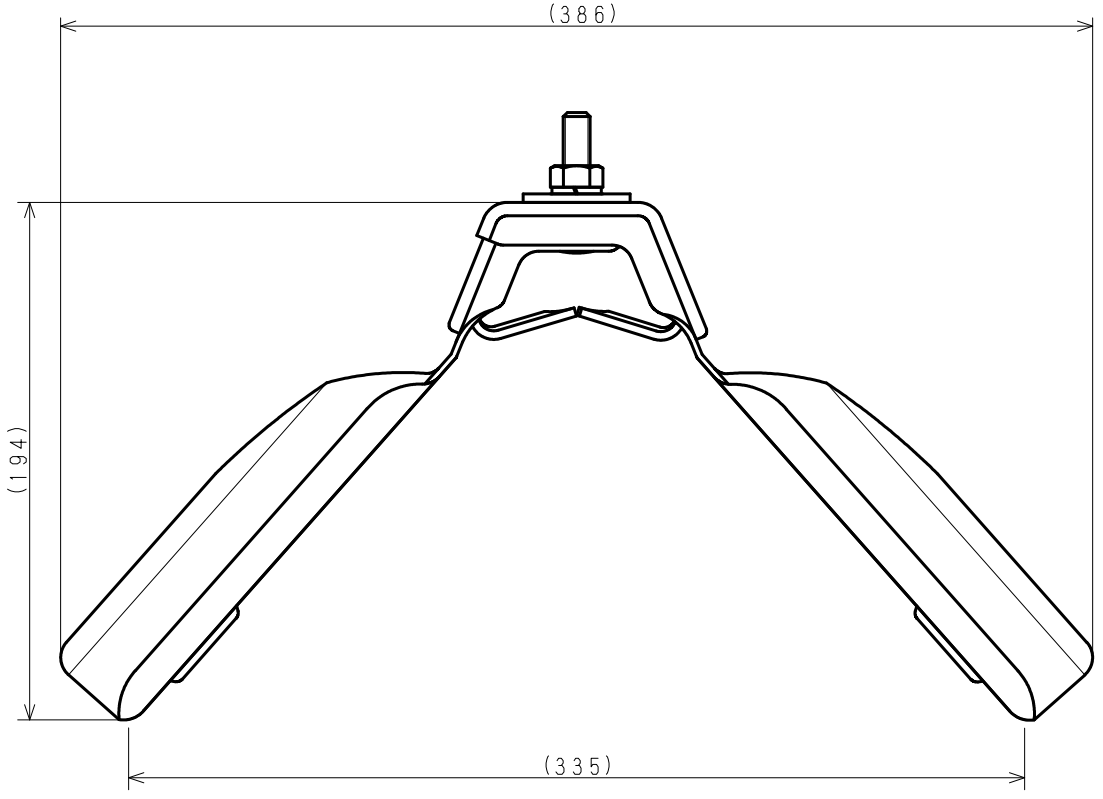

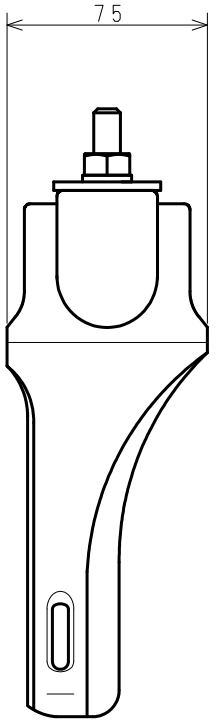

コード	型式	品目名
430694C	雪止金具	ファイターS　ハゼⅡ型　ドブメッキ

日付（改版日）	尺度	区　分	図　番
2018.12.19	1:2	999A	14A008 2

サイズ：A3　　株式会社　サカタ製作所