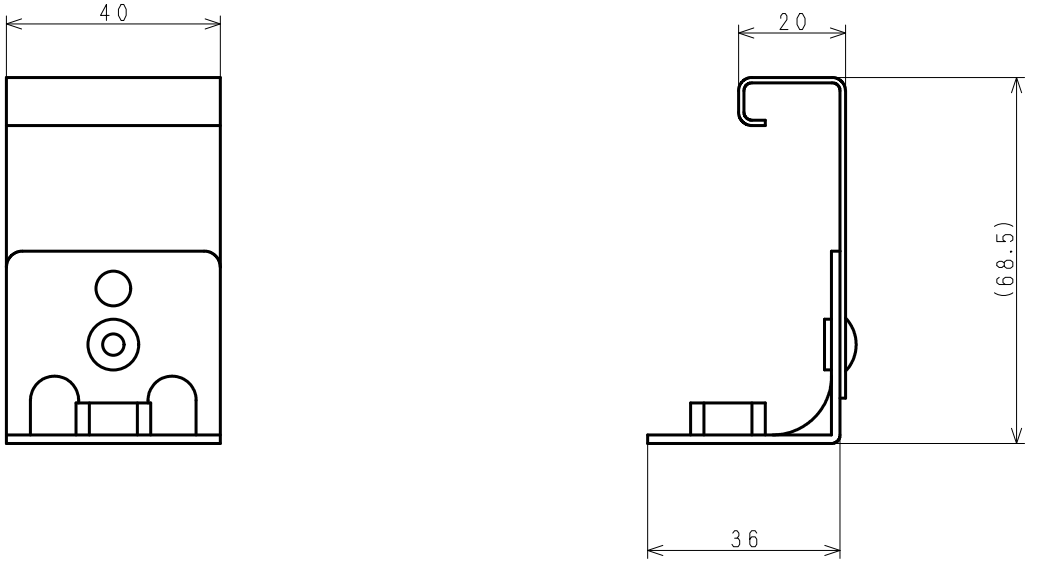

コード	型式	品目名
180017	角ハゼ500TP	インサートL型ナット付

日付（改版日）	尺度	区 分	図 番
2006. 10. 26	1：1	999A	7C-324

サイズ：A3　　株式会社　サカタ製作所