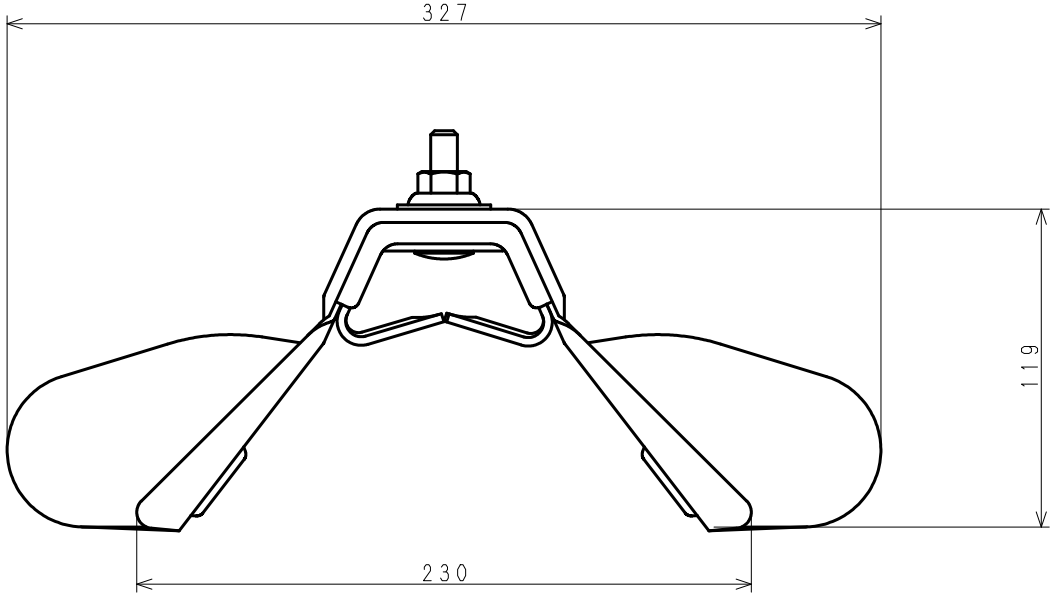

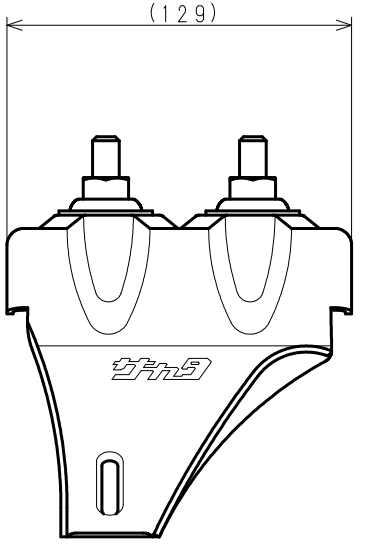

コード	型式	品目名
430696SDC	雪止金具	ファイターW　ハゼⅢ型　高耐食性メッキ鋼板
430697SDC	雪止金具	ファイターW　ハゼⅢ型　シルバー塗装

日付（改版日）	尺度	区　分	図　番
2013.07.31	1:2	999A	7C-701 △8

サイズ：A3　　株式会社　サカタ製作所