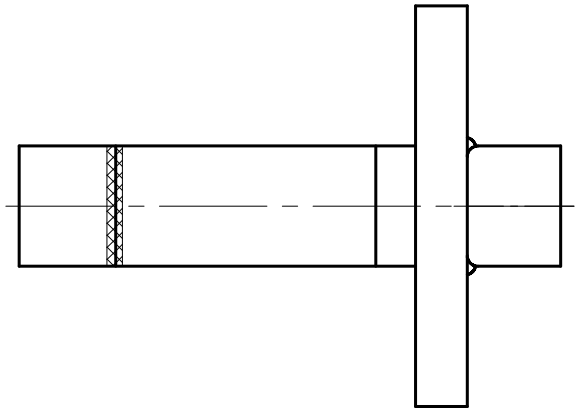

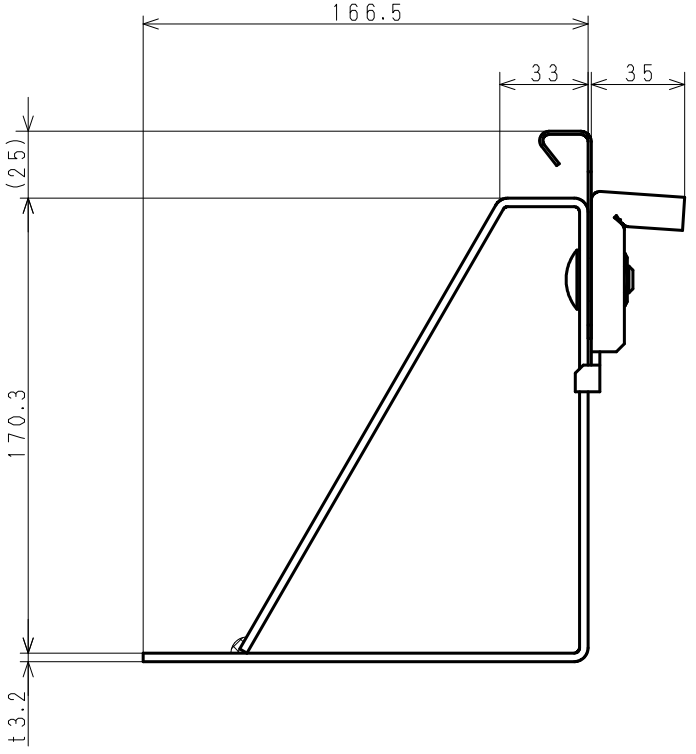

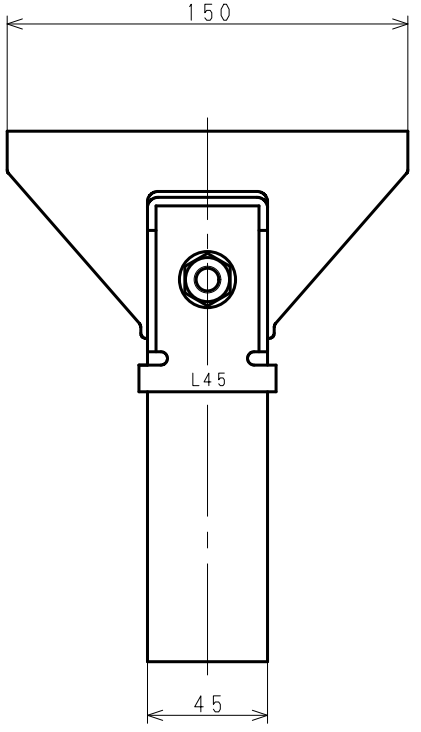

コード	型式	品目名
190167ACV	角ハゼ333	妻フレーム　B吊子セット　L型金具L45付

日付（改版日）	尺度	区　分	図　番
2021.06.25	1:2	999A	20L021 1

サイズ：A3　　株式会社　サカタ製作所