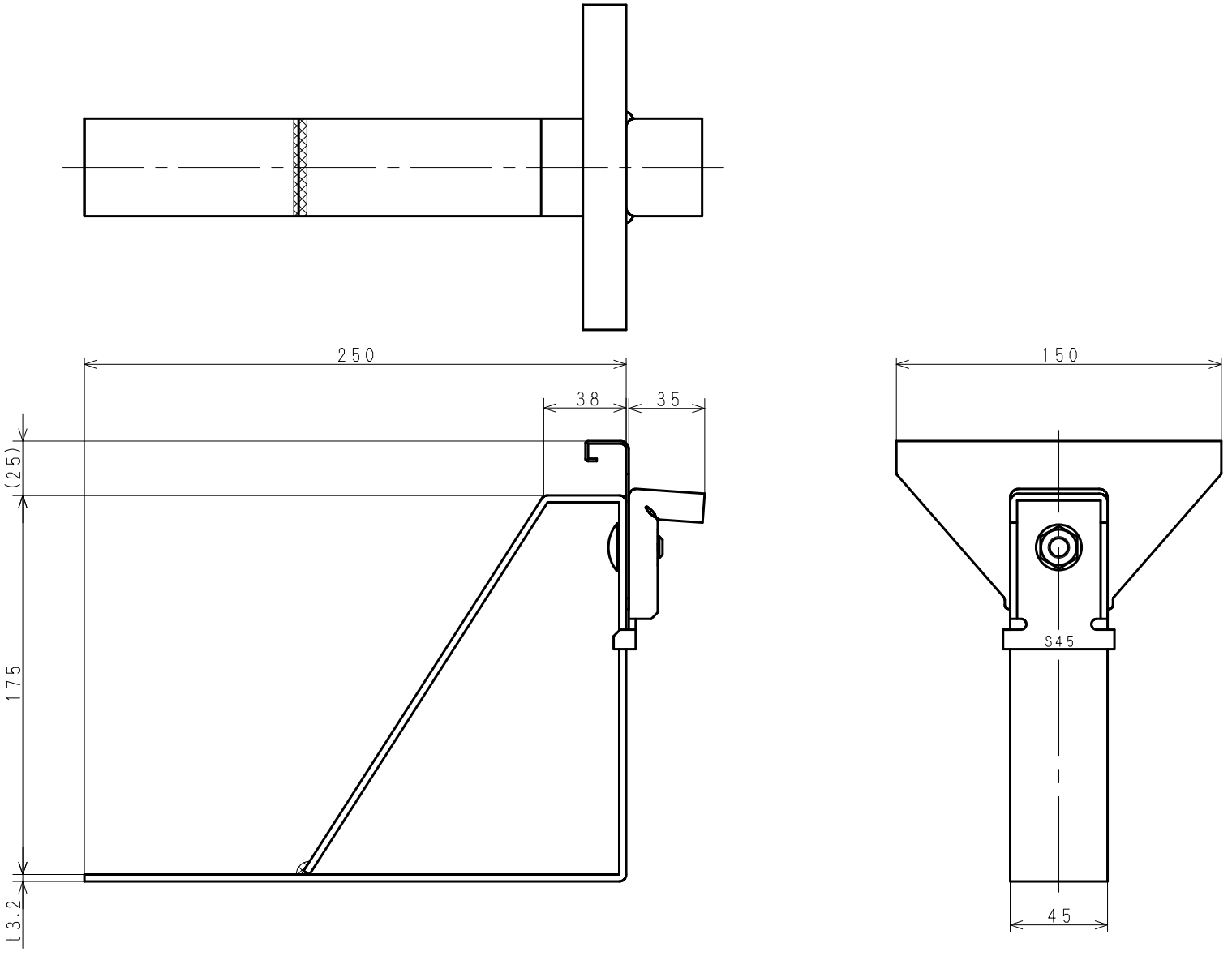

コード	型式	品目名
180039-01C0	角ハゼ500　t=3.2	妻フレーム　C吊子セット　L型金具S45付

日付（改版日）	尺度	区　分	図　番
2021.06.25	1:2	999A	20L025

サイズ：A3　　株式会社　サカタ製作所