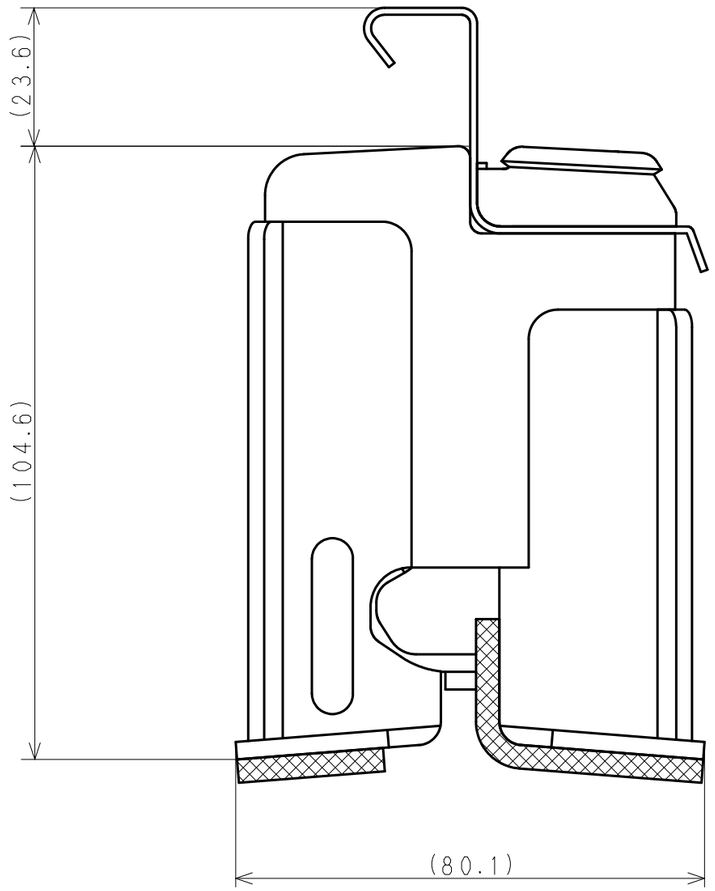

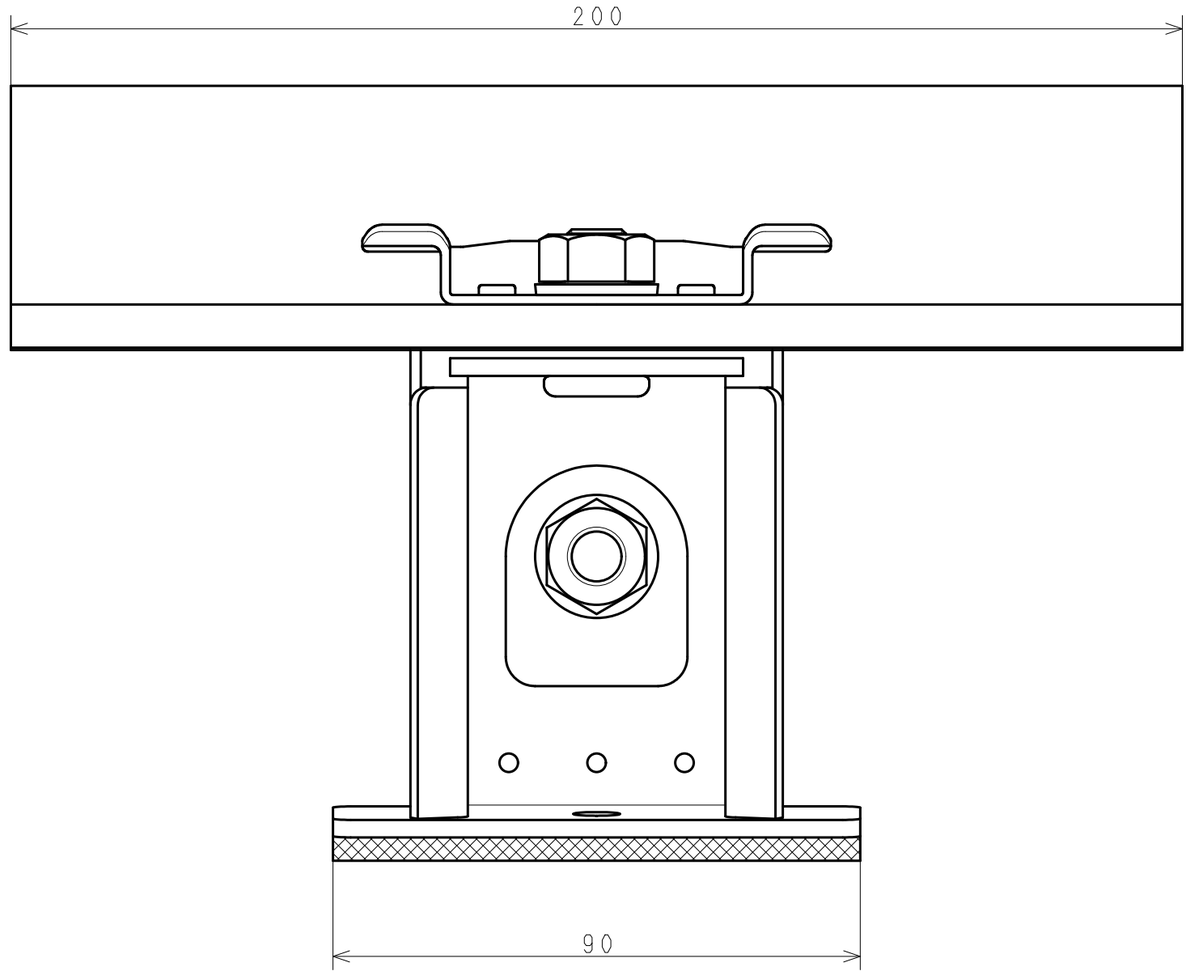

コード	型式	品目名
432443AY	角500　固定部ダン吉HQS	音鳴り低減　B吊子L200セット付

日付（改版日）	尺度	区　分	図　番
2021.05.21	1:1	999A	21V700 0

サイズ：A3　　株式会社　サカタ製作所