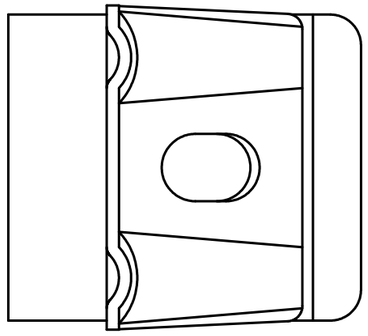

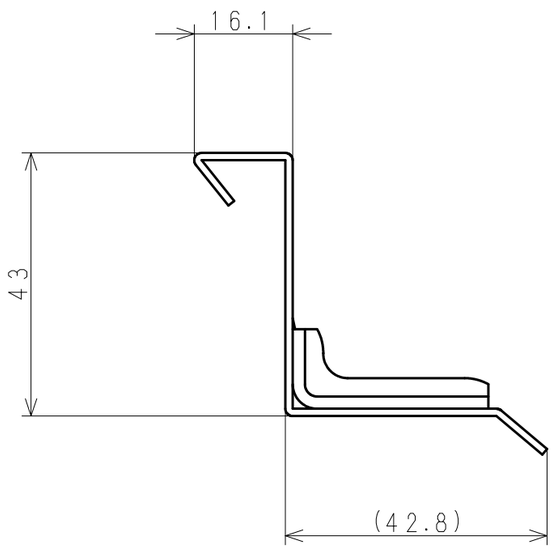

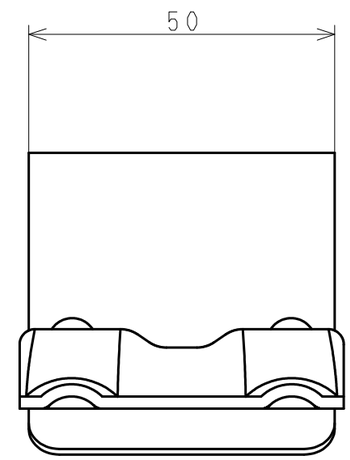

コード	型式	品目名
710030	角ハゼ600　C型	軒先吊子（変形吊子）

日付（改版日）	尺度	区　分	図　番
1998.03.25	1:1	999A	8C-2115 0

サイズ：A3　　株式会社　サカタ製作所