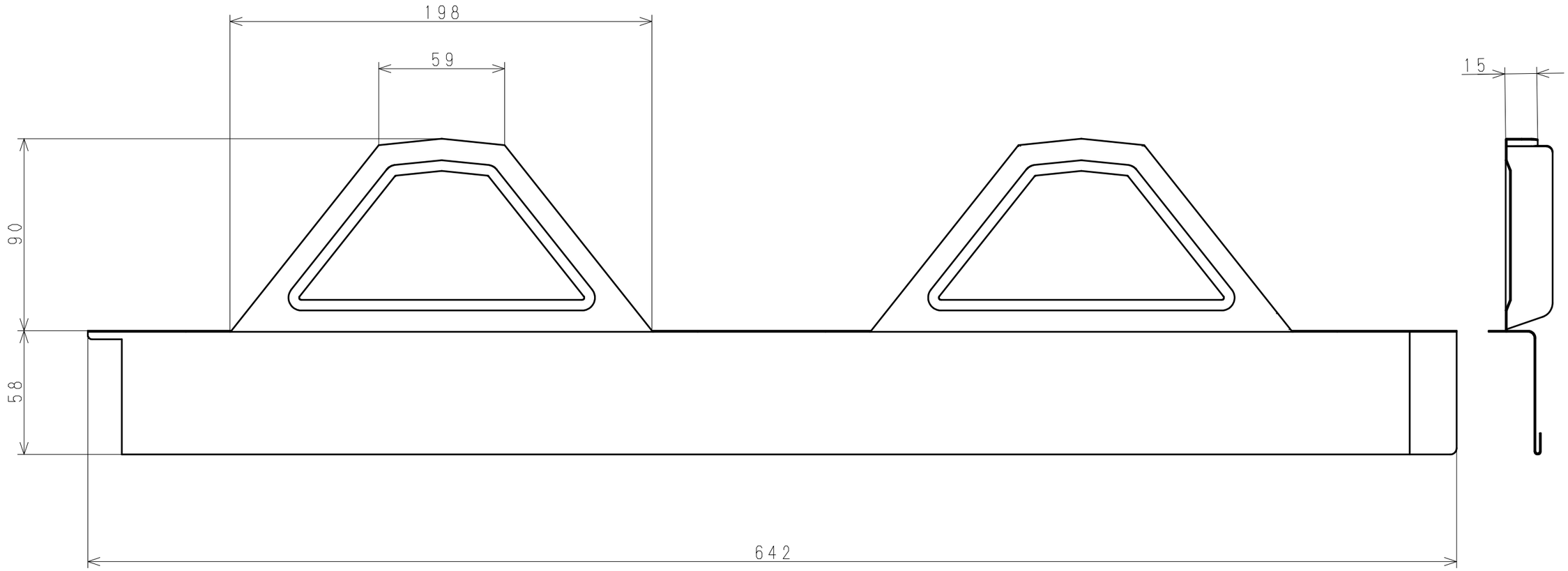

コード	型式	品目名
715※※※	角ハゼ600　C型	水切面戸

日付（改版日）	尺度	区　分	図　番
1998.03.26	1：2	999A	8C-224 0

サイズ：A3　　株式会社　サカタ製作所