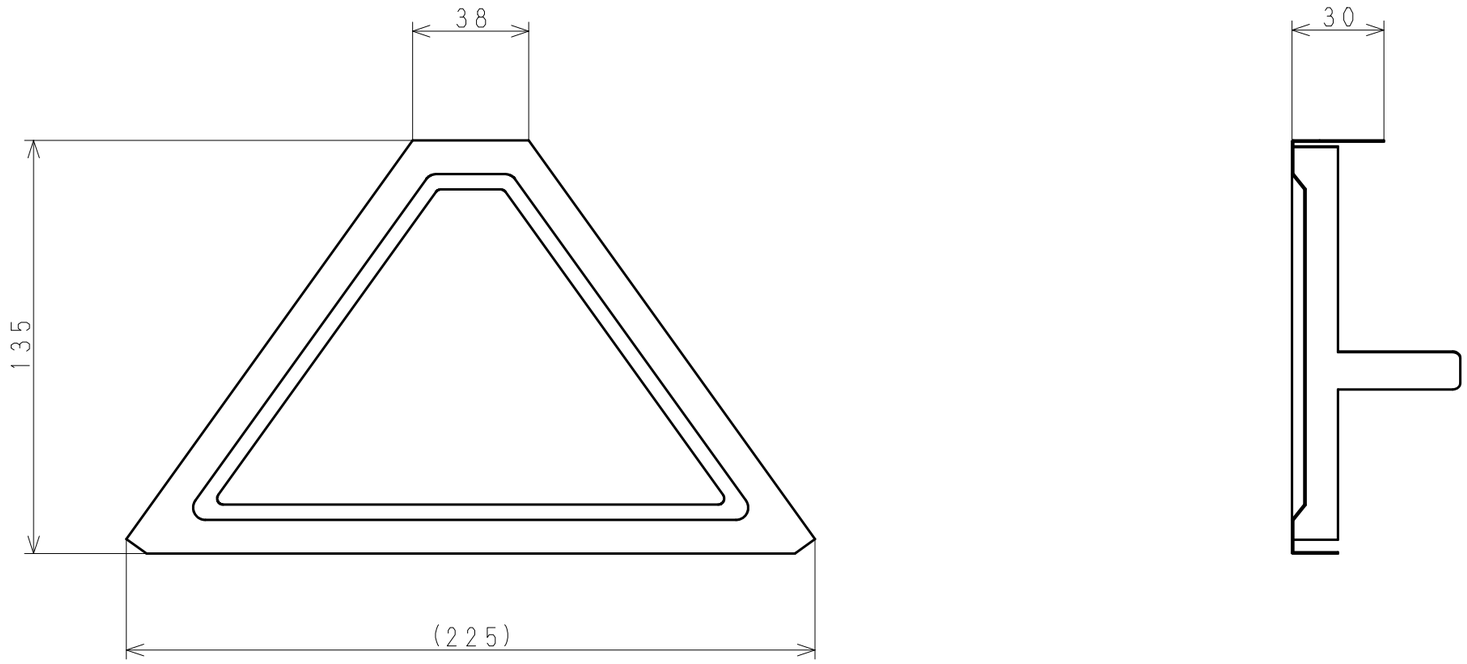

コード	型式	品目名
051※※※A	550タイプ	軒先面戸

日付（改版日）	尺度	区　分	図　番
1999.07.29	1:2	999A	9C-345 〈0〉

サイズ：A3　　株式会社　サカタ製作所