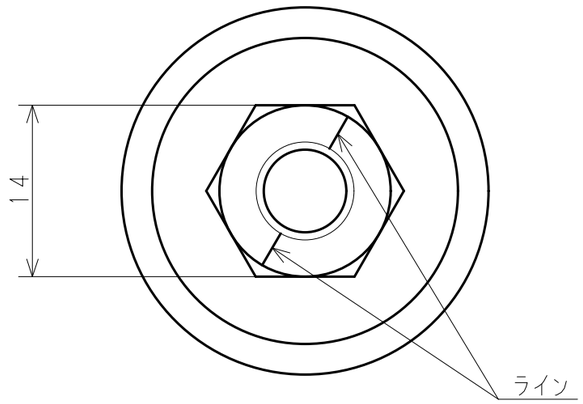

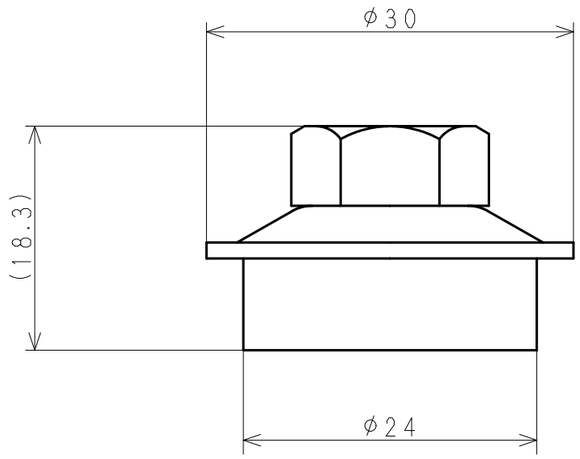

注）ミリネジ　ラインあり
　　インチネジ　ラインなし

コード	型式	品目名
010315	88タイプ	ステン・ハイセット　5／16
010615		ステン・ハイセット　M8

日付（改版日）	尺度	区　分	図　番
2011.04.01	2：1	999A	00H222 ^1

サイズ：A3　　株式会社　サカタ製作所