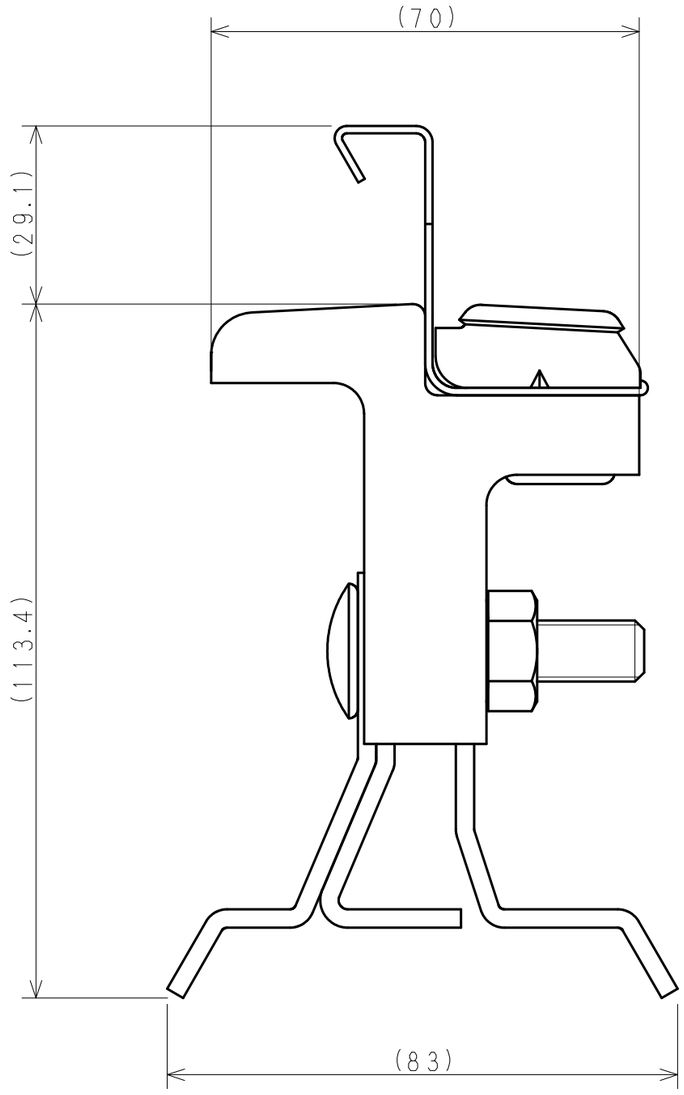

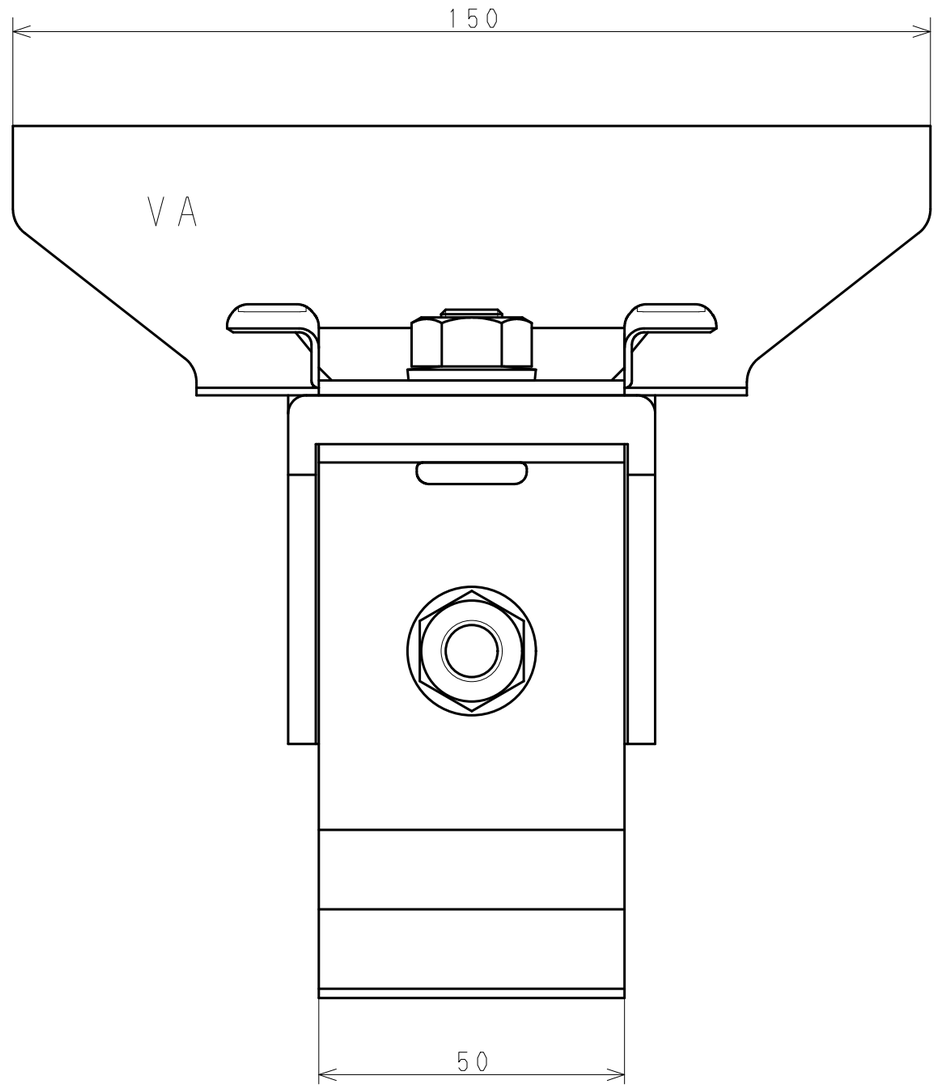

コード	型式	品目名
432498YW	VSD60A→角V1用	ダン吉クイック　角V　A吊子J150付

日付（改版日）	尺度	区　分	図　番
2019.11.18	1:1	999A	19V1111 0

サイズ：A3　　株式会社　サカタ製作所