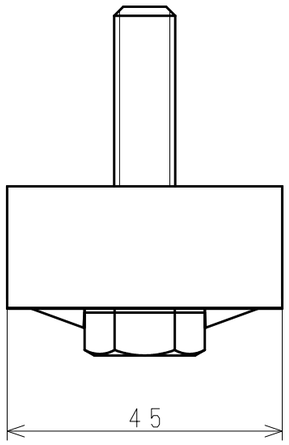

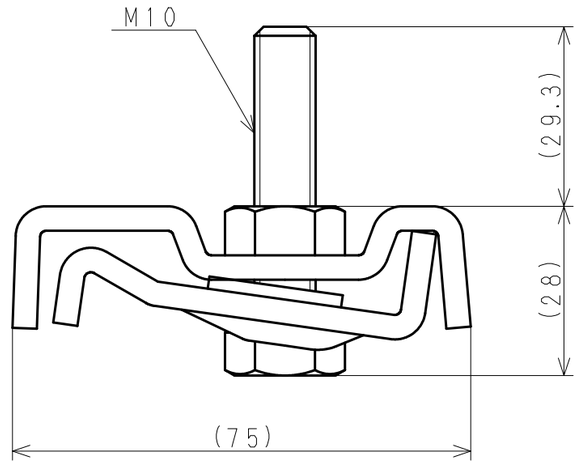

コード	型式	品目名
180802	角ハゼ	マルチグリップ角ハゼ用　ステン

日付（改版日）	尺度	区　分	図　番
2019.06.03	1:1	999A	02F001 3

サイズ：A3　　株式会社　サカタ製作所