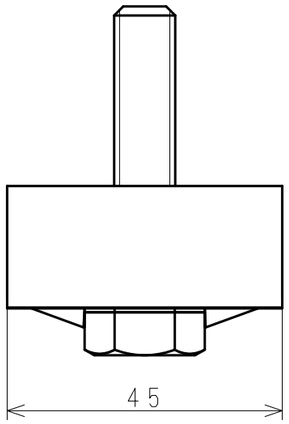

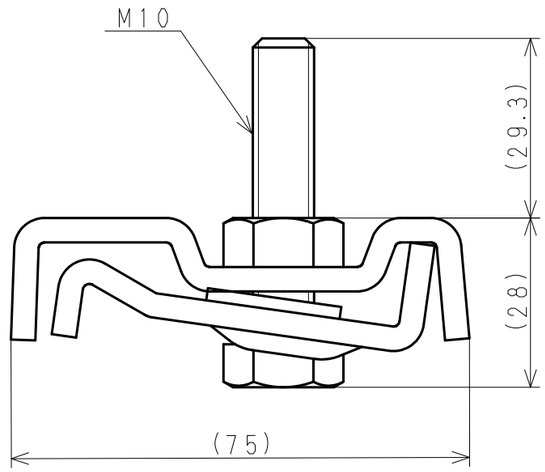

コード	型式	品目名
180801	角ハゼ	マルチグリップ角ハゼ用　ドブメッキ

日付（改版日）	尺度	区　分	図　番
2019.07.30	1:1	999A	19A0119 0

サイズ：A3　　株式会社　サカタ製作所