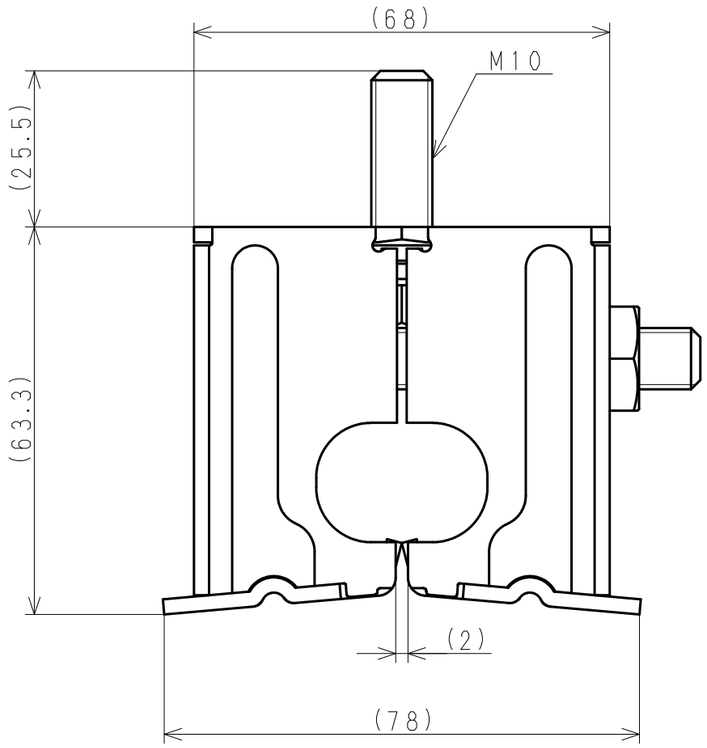

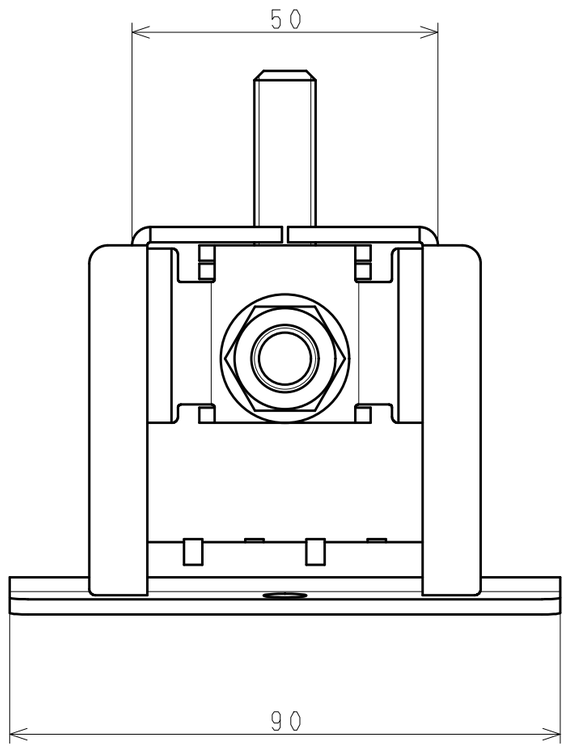

付属品

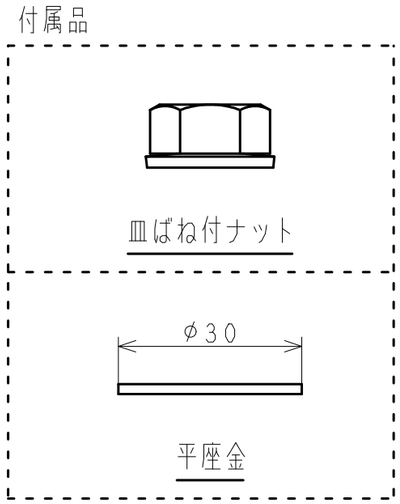

コード	型式	品目名
SA2DC00E0-3EC	設備架台用取付金具	丸ハゼ折板屋根用　溶融

日付（改版日）	尺度	区　分	図　番
2021.02.02	1:1	999A	21V508 0

サイズ：A3　　株式会社　サカタ製作所