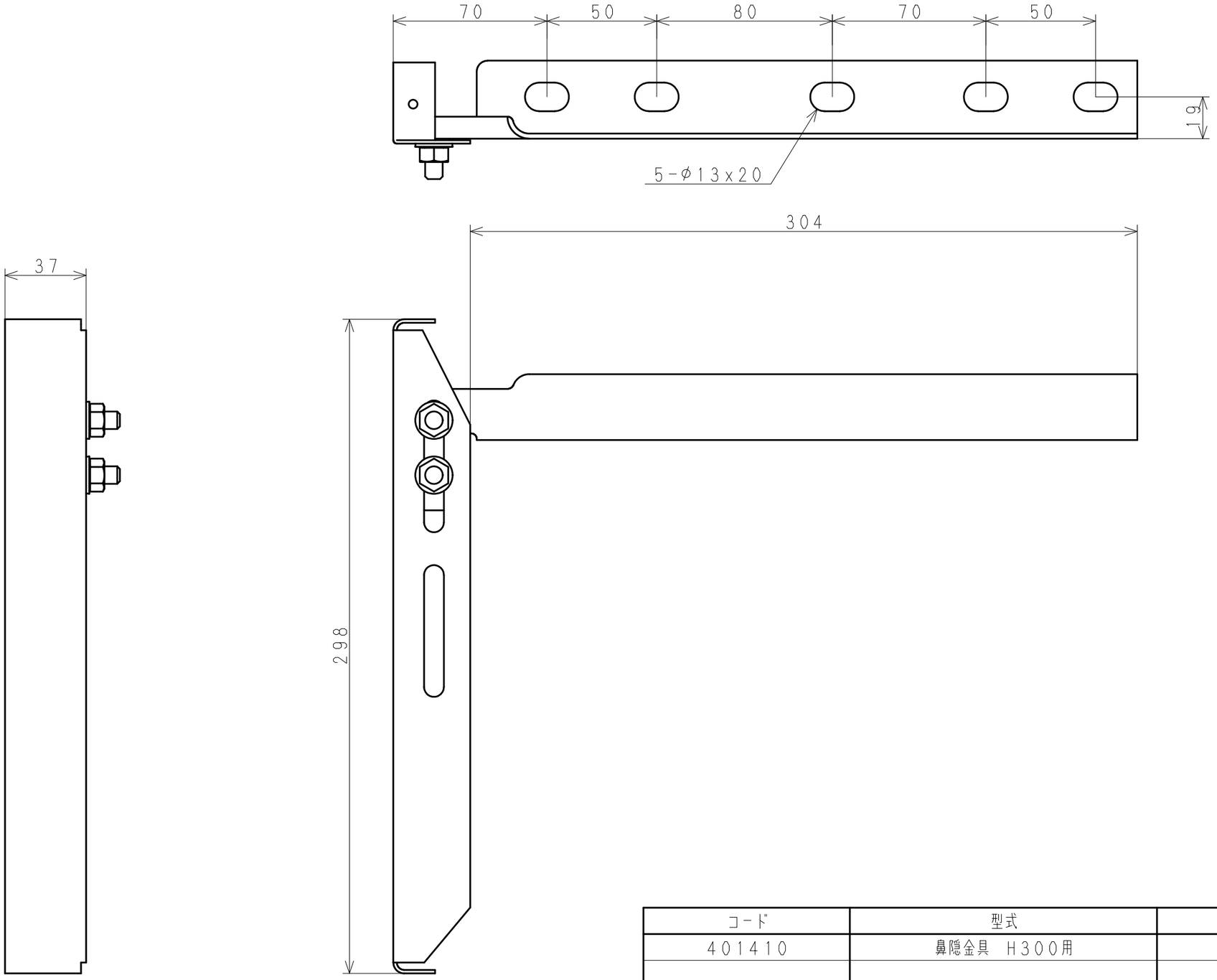

コード	型式	品目名
401410	鼻隠金具　H300用	脚部L337　セット無

日付（改版日）	尺度	区　分	図　番
2023.09.19	1:2	999A	9D-052 (3)

サイズ：A3　　株式会社　サカタ製作所