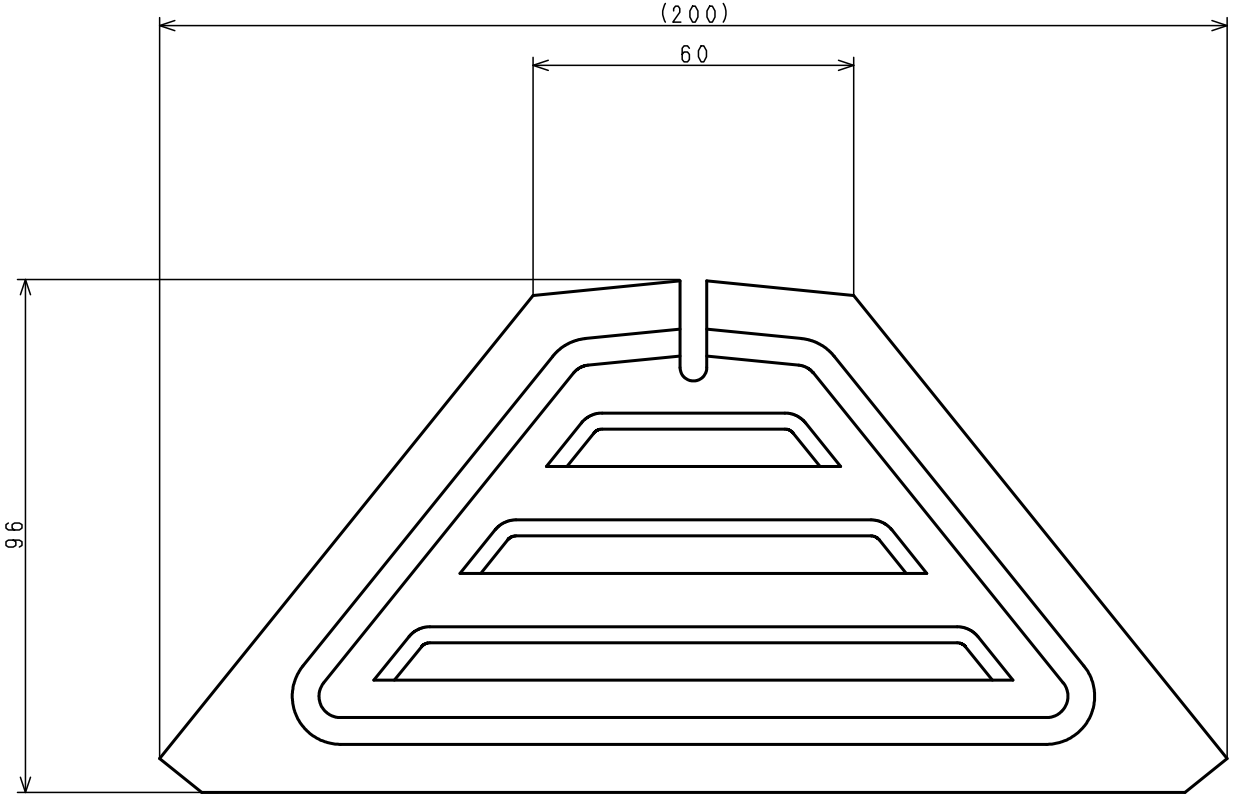

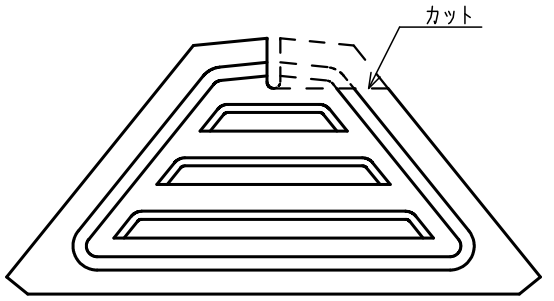

※吊子との干渉回避の為、左から右葺きの場合は右上をカットする

使用想定図

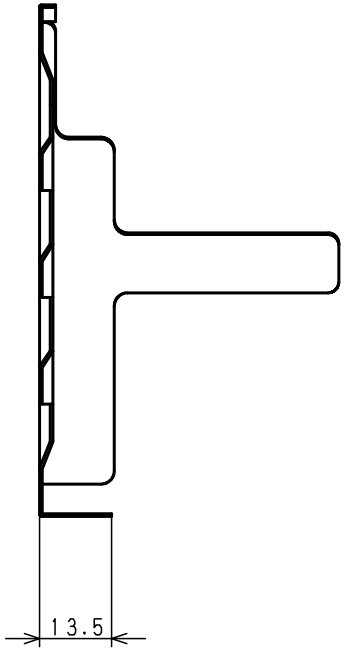

コード	型式	品目名
712＊＊＊	角ハゼ600　C型	換気面戸

日付（改版日）	尺度	区　分	図　番
2023.12.25	1:1	999A	8C-221 0

サイズ：A3　　株式会社　サカタ製作所