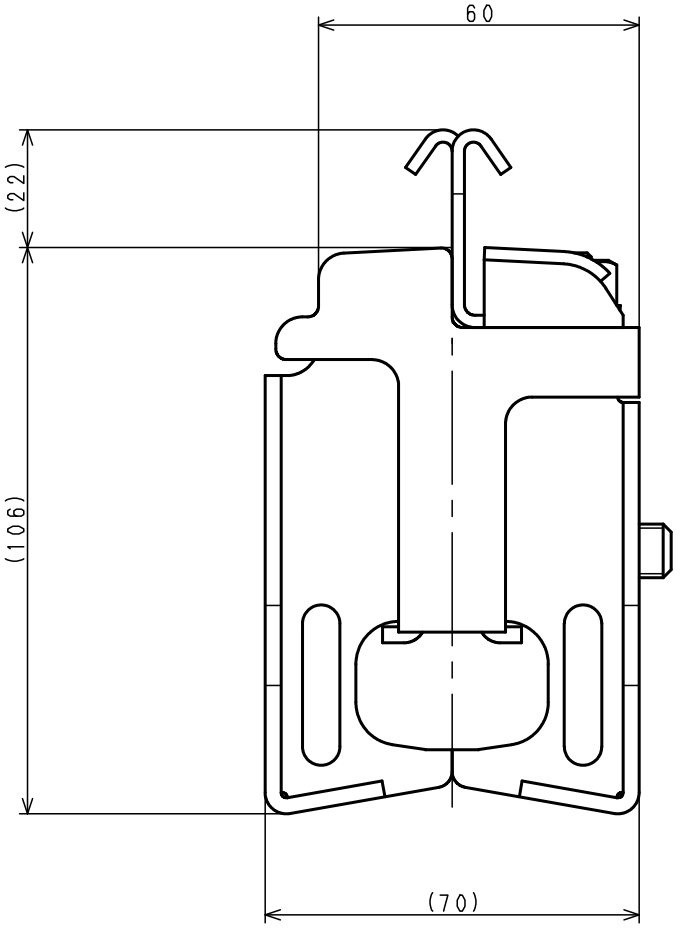

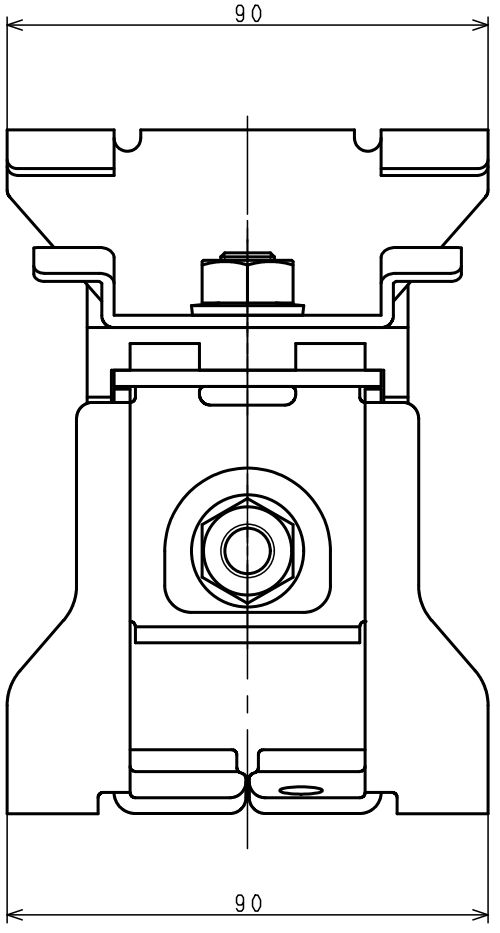

コード	型式	品目名
432464	ハゼ式　ダン吉マルチ	角600・V600兼用　中間部吊子付

日付（改版日）	尺度	区　分	図　番
2025.07.08	1:1	999A	18M019 2

サイズ：A3　　株式会社　サカタ製作所