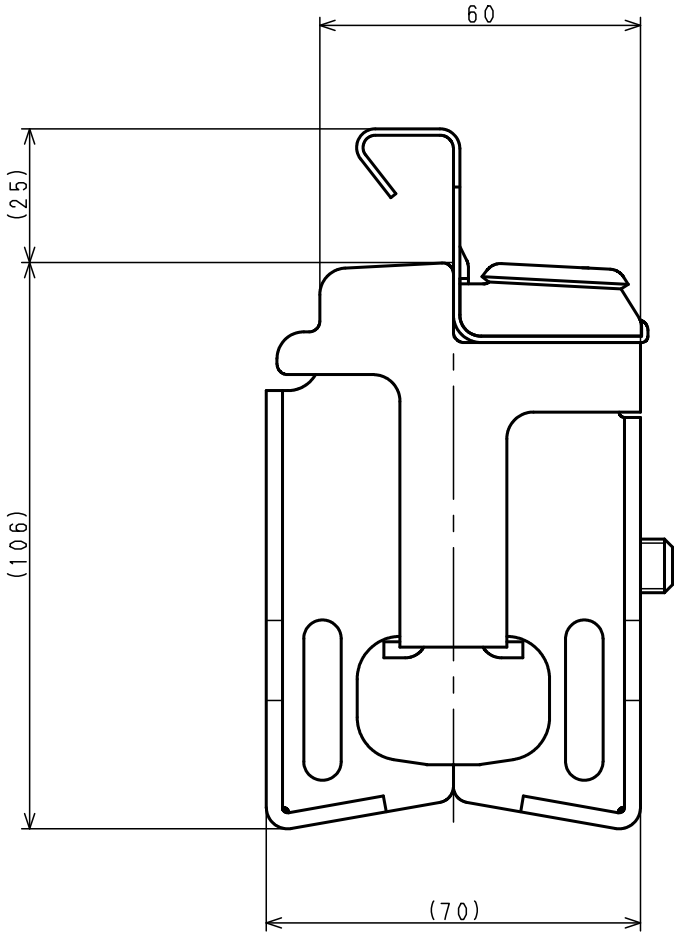

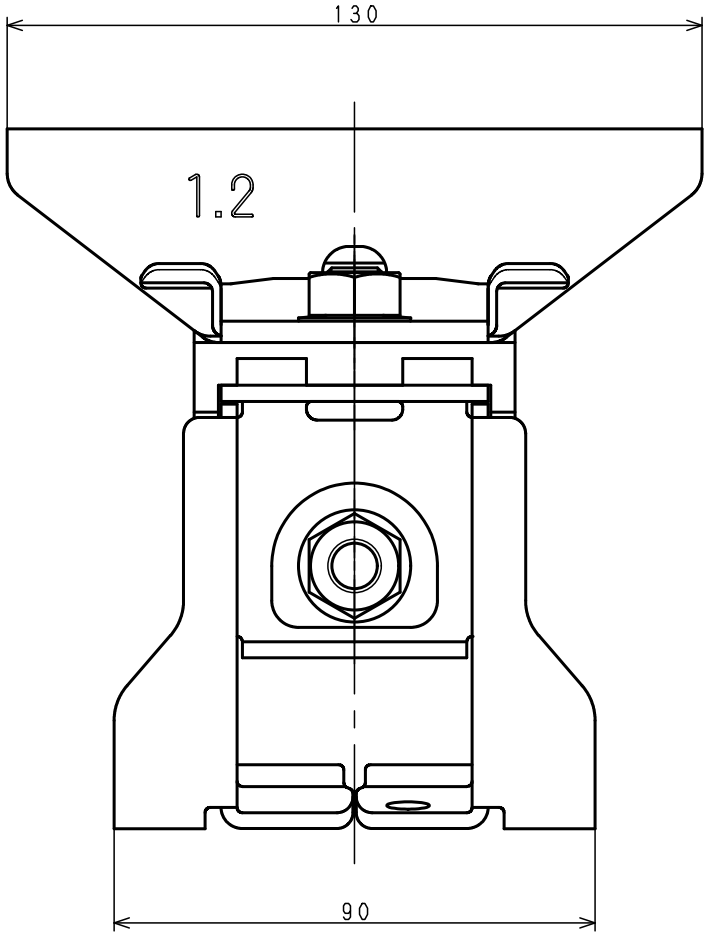

コード	型式	品目名
432461BB	ダン吉マルチ15	角ハゼ500　スーパーB吊子付

日付（改版日）	尺度	区　分	図　番
2025.07.18	1:1	999A	19V010 ↑

サイズ：A3　　株式会社　サカタ製作所